FIG 1A

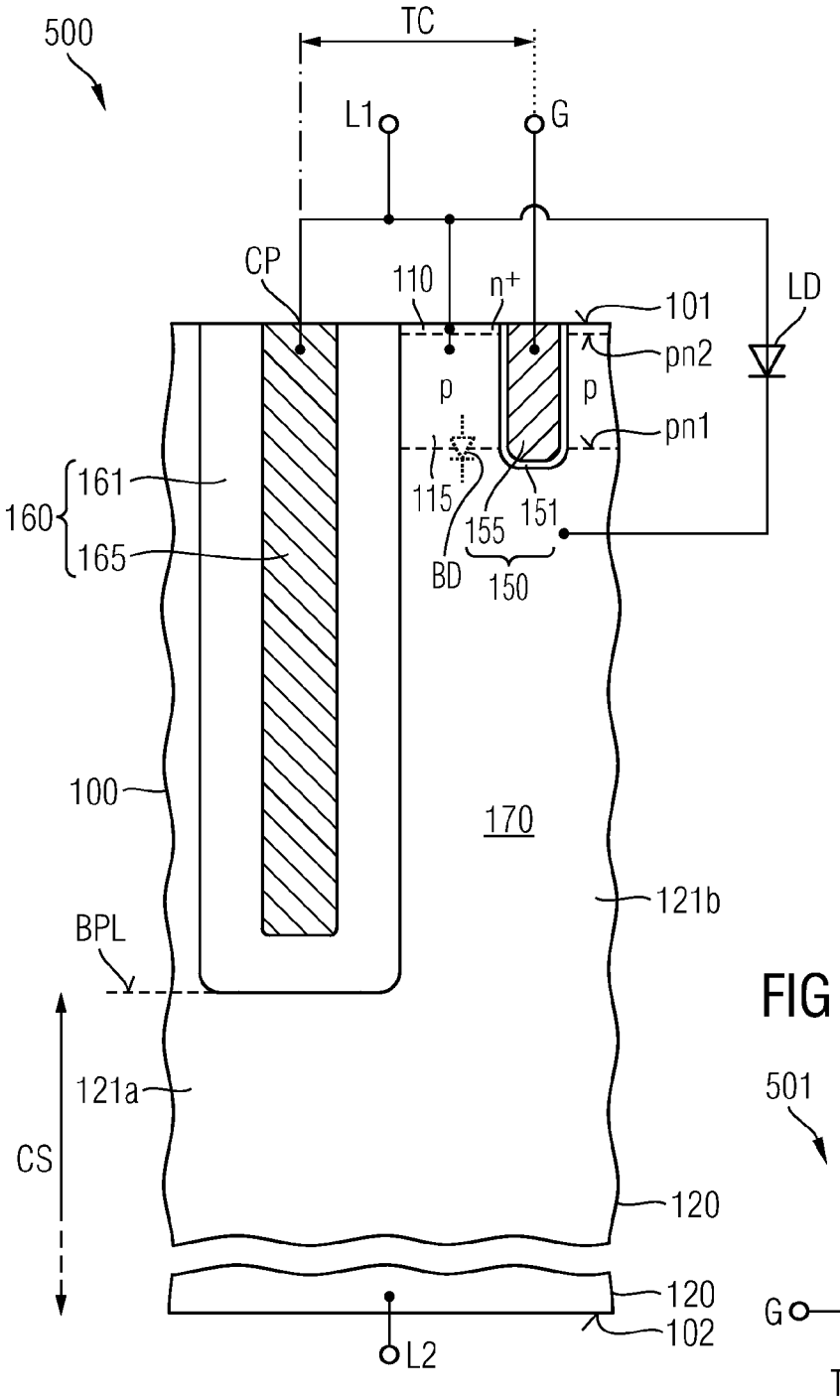
500
TC
L1
G
CP
110
n+
101
LD
pn2
p
p
pn1
161
160
165
115
155
151
BD
150
100
170
121b
BPL
121a
CS
120
120
102
L2

FIG 1B

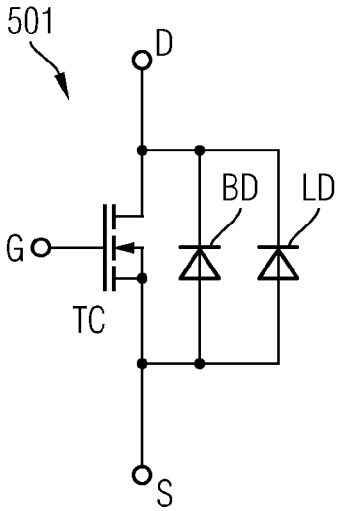
501
D
BD
LD
G
TC
S