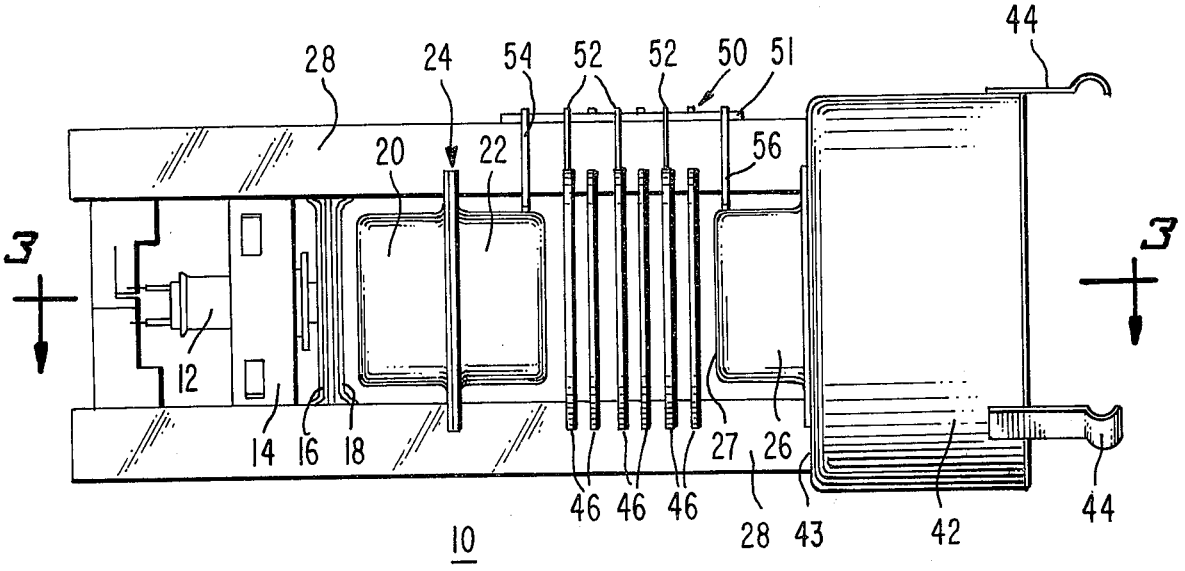
44
28
24
54
52
52
50
51
20
22
56
3
3
12
14
16
18
27
26
46
46
46
28
43
42
44
10

Fig. 1.

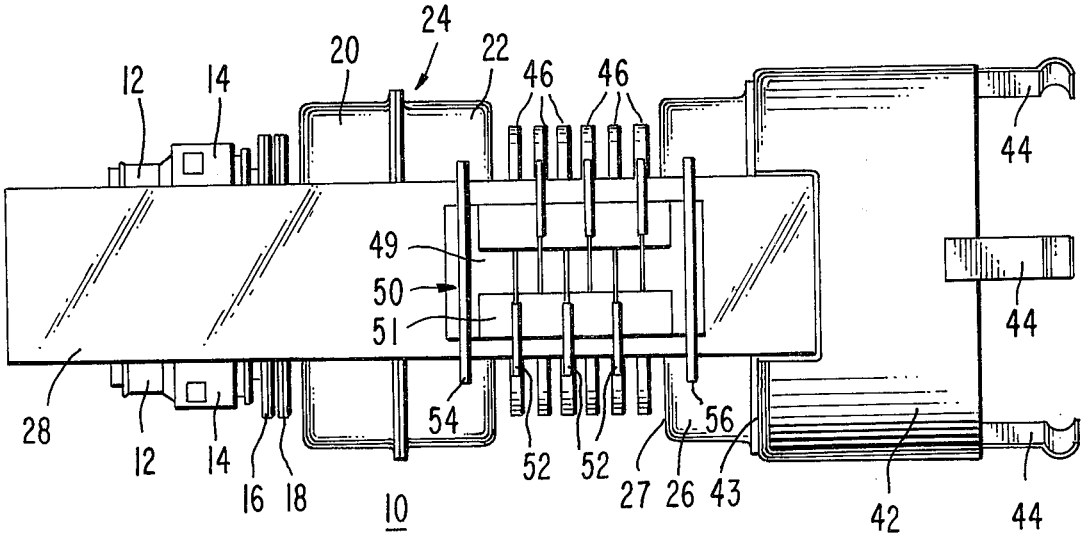
24
20
22
12
14
46
46
44
49
50
51
44
28
12
14
16
18
54
52
52
27
26
43
56
42
44
10

Fig. 2.