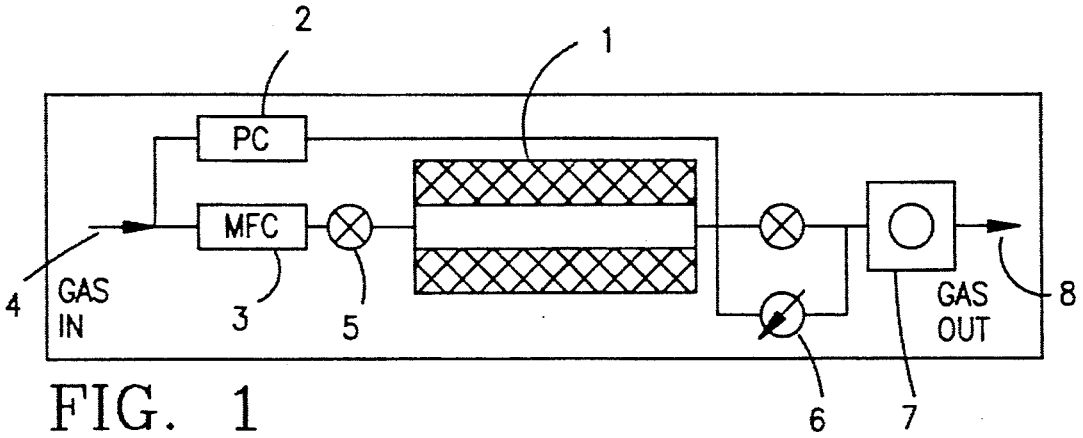

FIG. 1

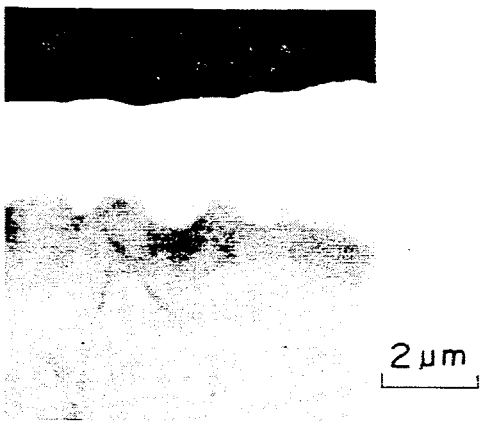

FIG. 2a

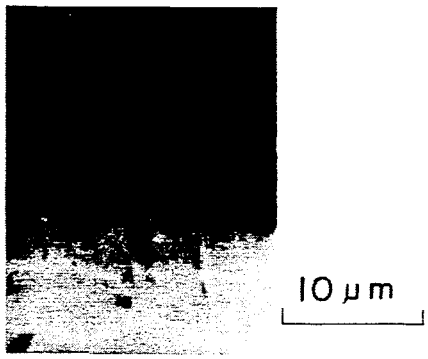

FIG. 2b

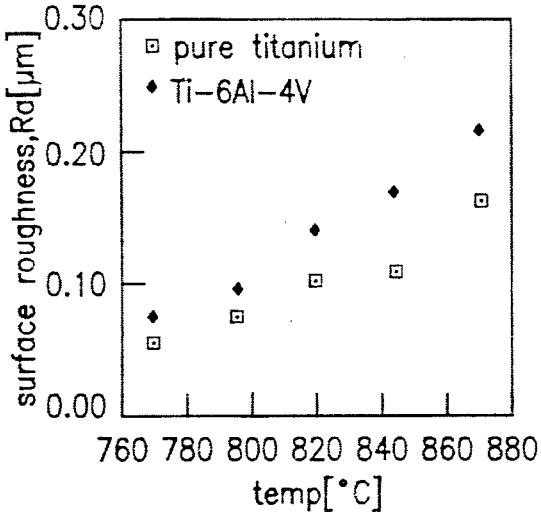

FIG. 3a

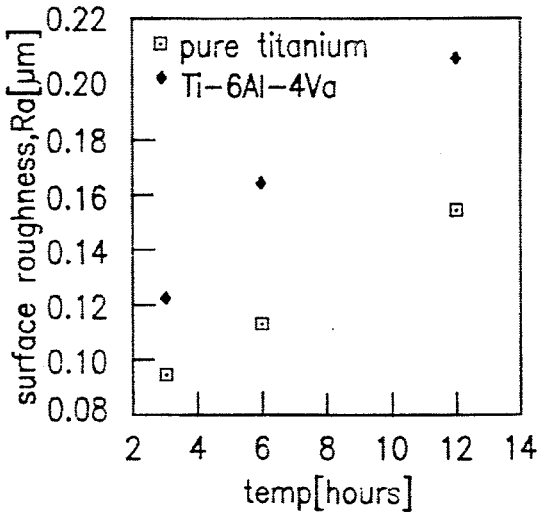

FIG. 3b