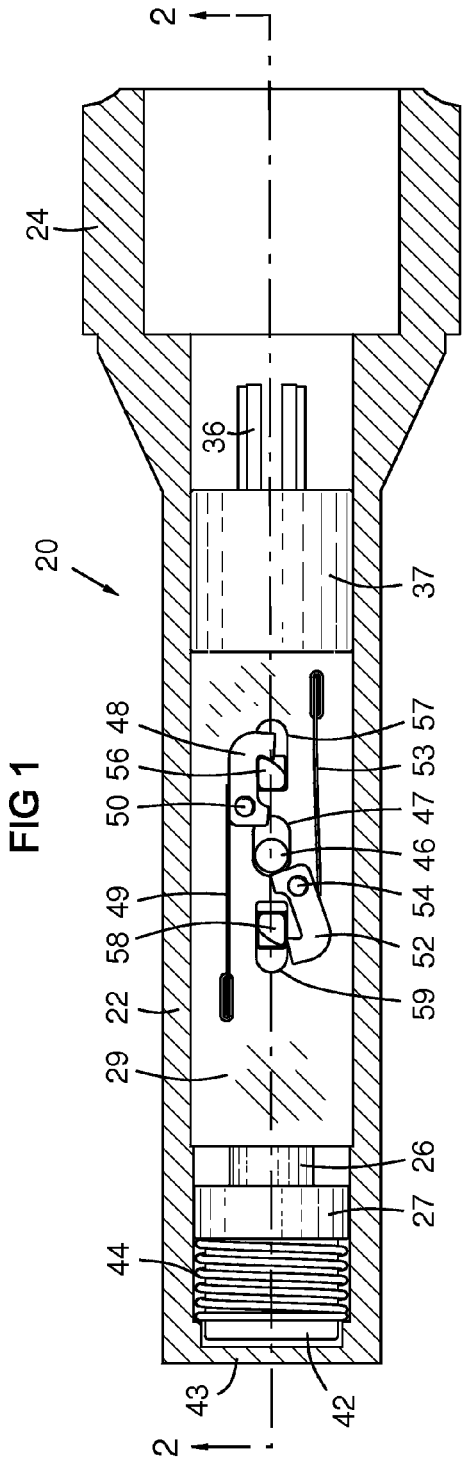
2
24
36
20
37
48
56
50
49
58
22
29
44
43
42
57
53
47
46
54
52
59
26
27
2

FIG 1

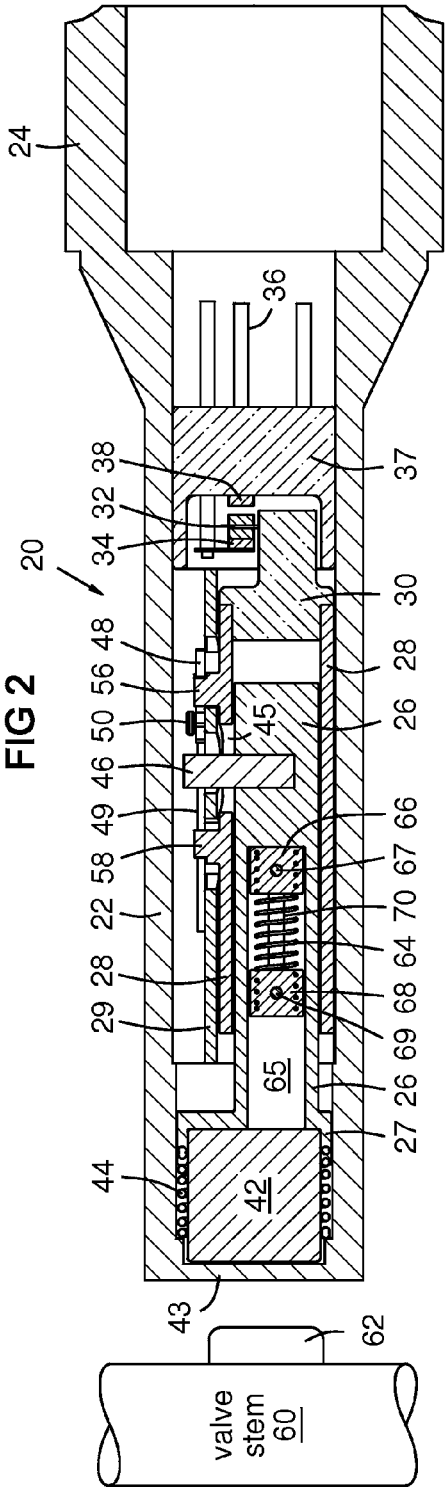
24
36
20
38
32
34
48
56
50
46
49
58
22
28
29
44
43
62
valve stem 60
37
30
28
26
45
66
67
70
64
68
69
26
27
65
42

FIG 2