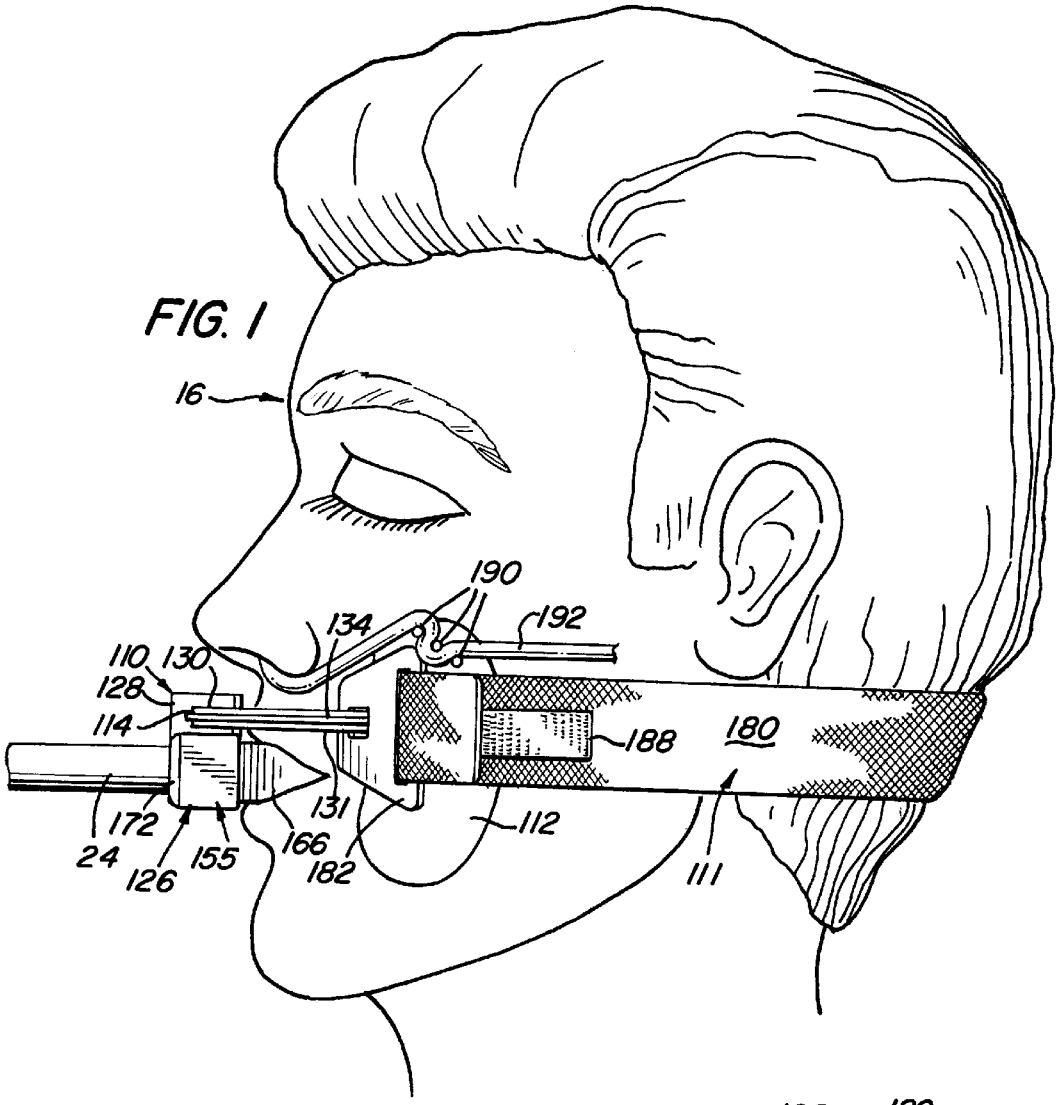
FIG. 1
16
190
192
134
110
130
128
114
188
180
172
24
126
155
166
131
182
112
111

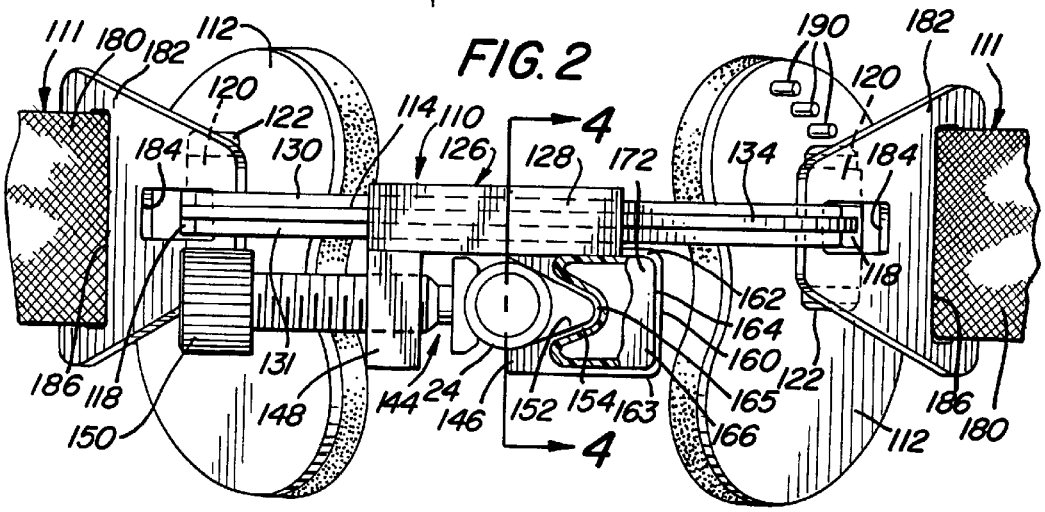
FIG. 2
111
180
182
112
120
122
184
130
114
110
126
128
172
4
190
182
111
120
134
184
118
162
164
160
122
165
166
186
118
150
131
148
144
24
146
152
154
163
4
186
180
112