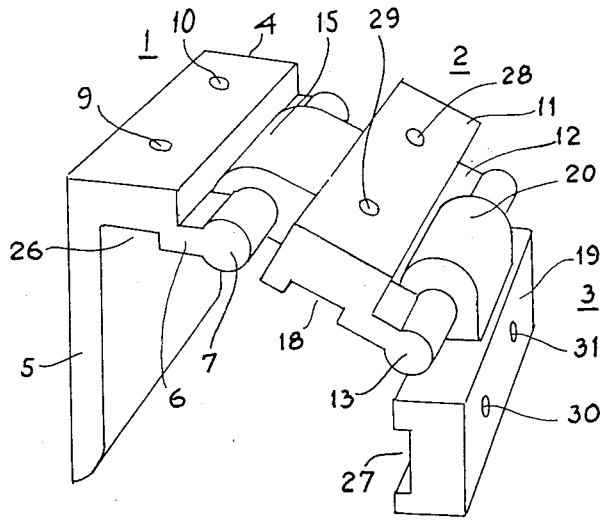FIG. 1A