FIG. 1

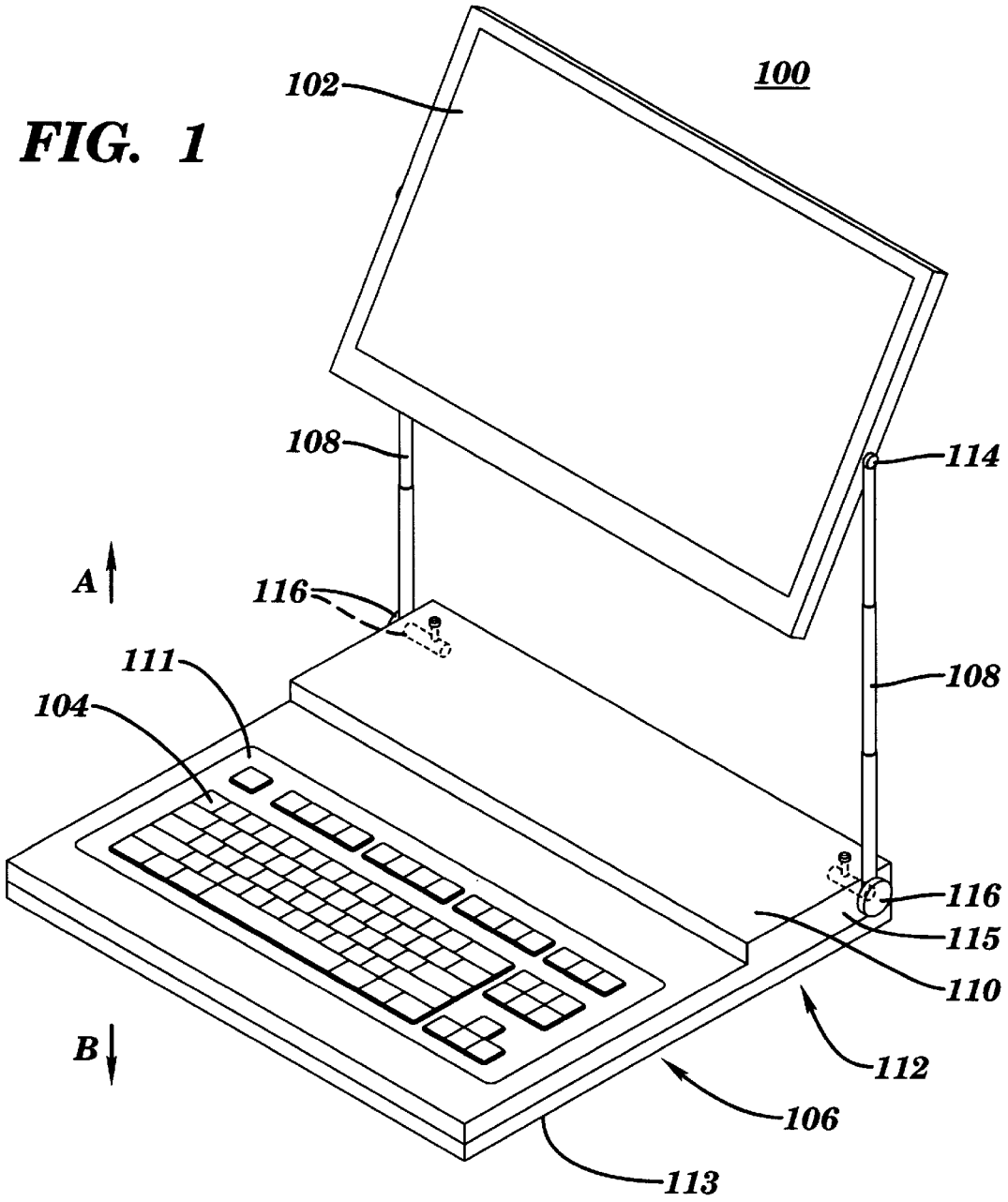
100
102
108
114
A
116
111
104
108
116
115
110
B
112
106
113

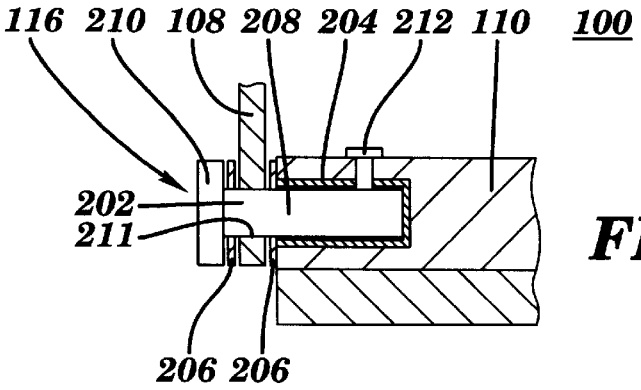
116 210 108 208 204 212 110 100
202
211
206 206

FIG. 2