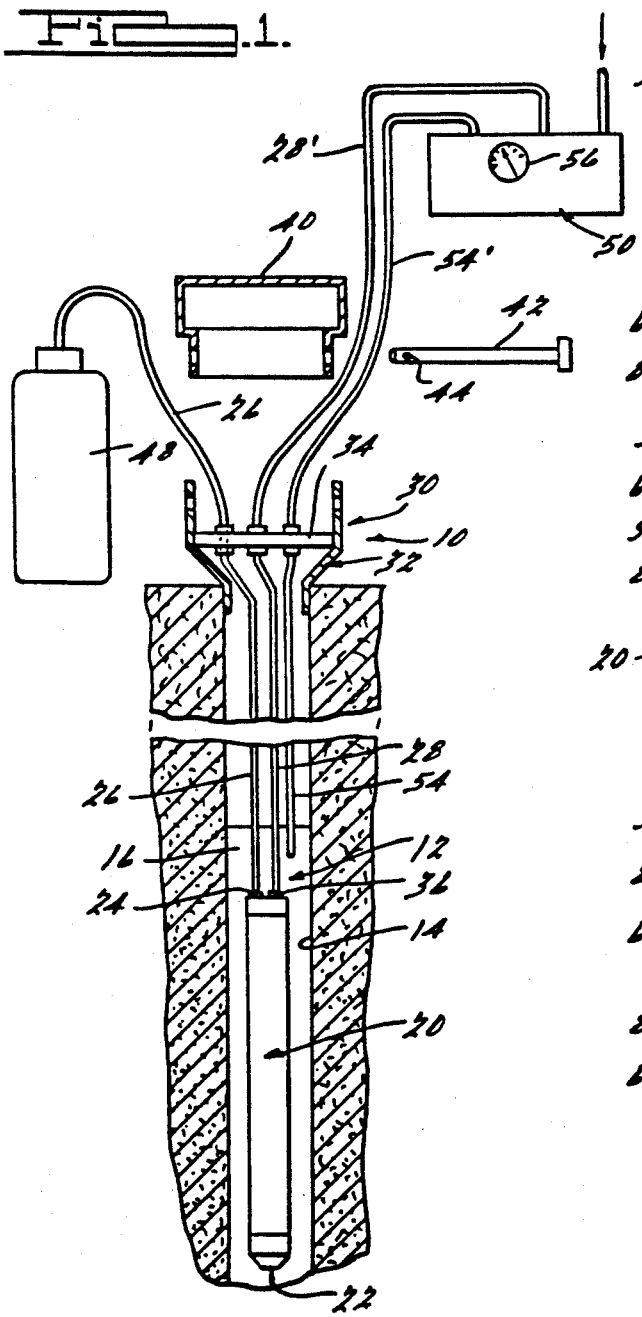
Fig. 1.
28'
56
50
40
54'
42
44
26
48
34
30
10
32
28
26
54
16
12
24
36
14
20
22

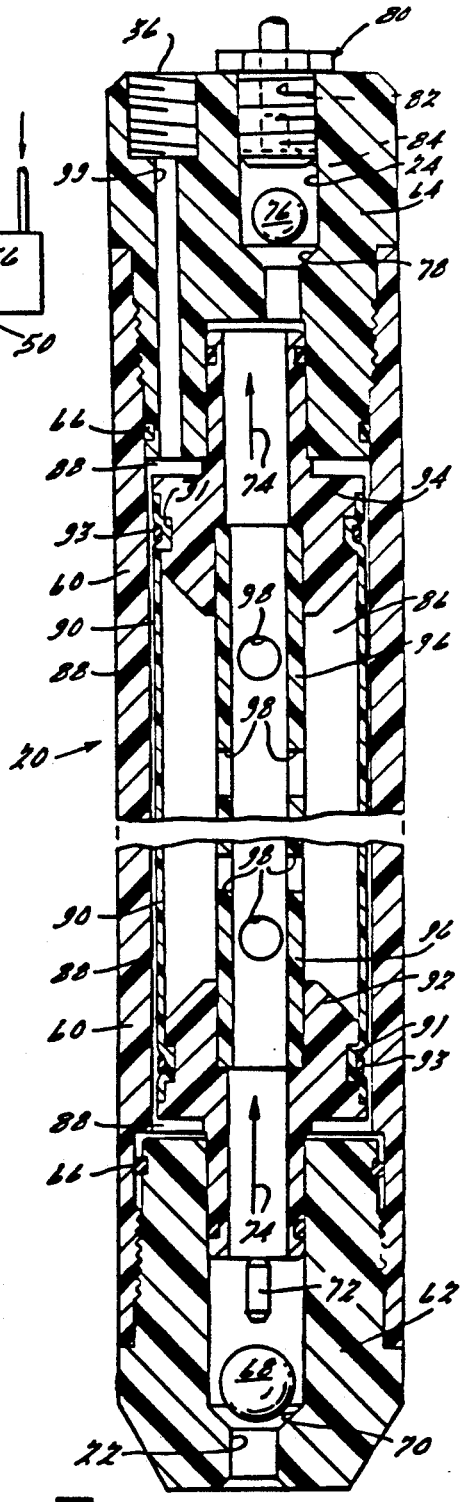
36
80
82
84
24
64
99
76
78
66
88
74
94
91
93
60
98
86
90
96
88
98
20
98
90
96
88
92
60
91
93
88
66
74
72
62
68
22
70

Fig. 2.