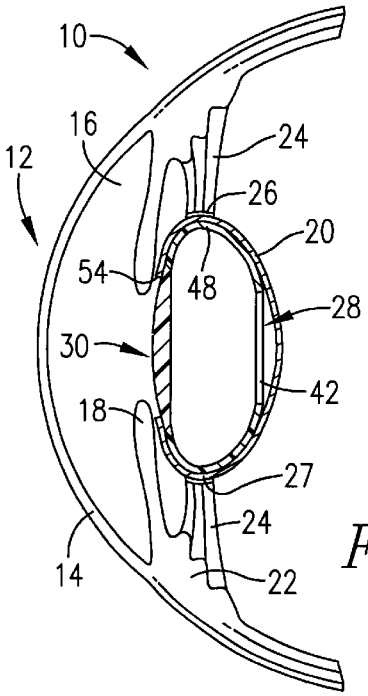

FIG. 2.

FIG. 1.

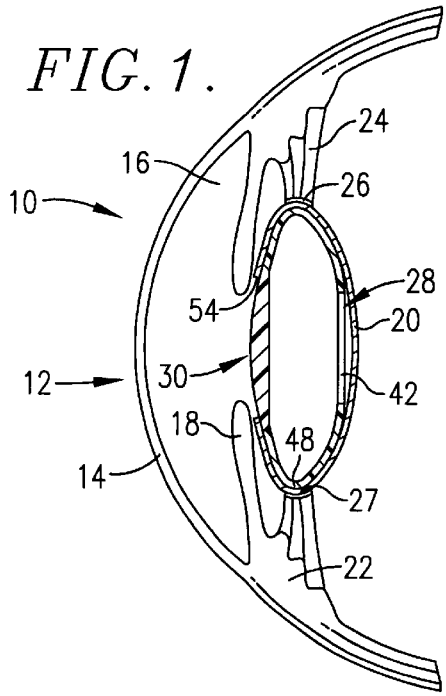

FIG. 3.

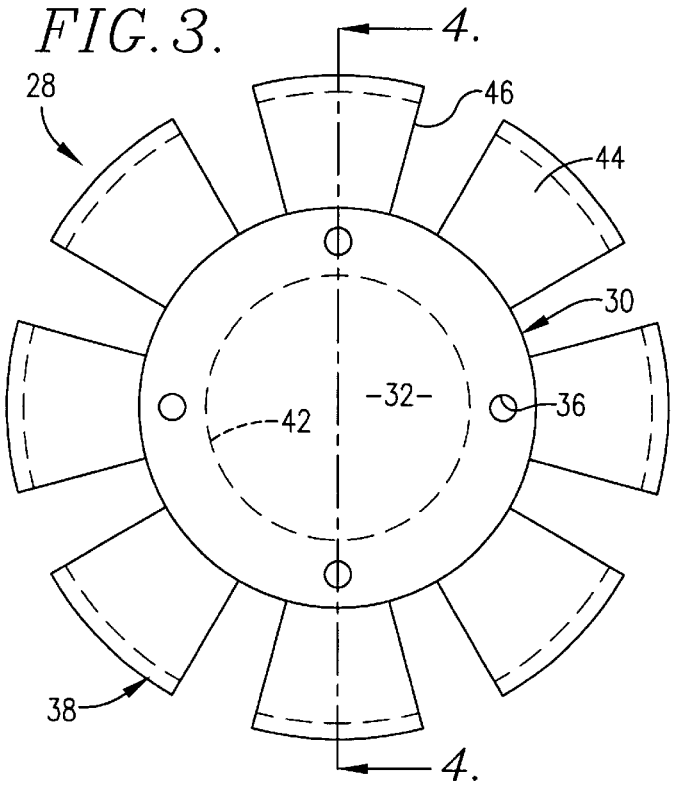
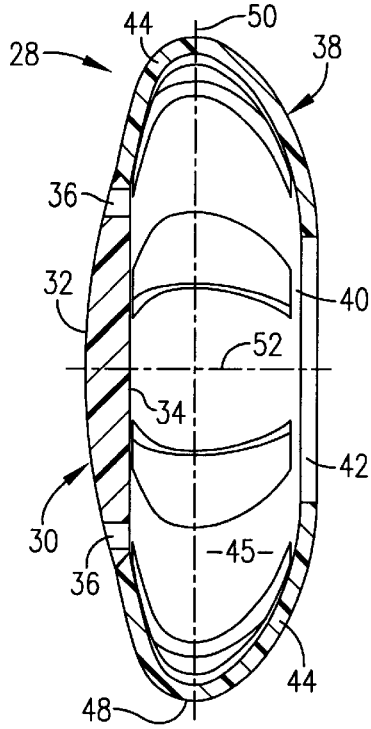
FIG. 4.