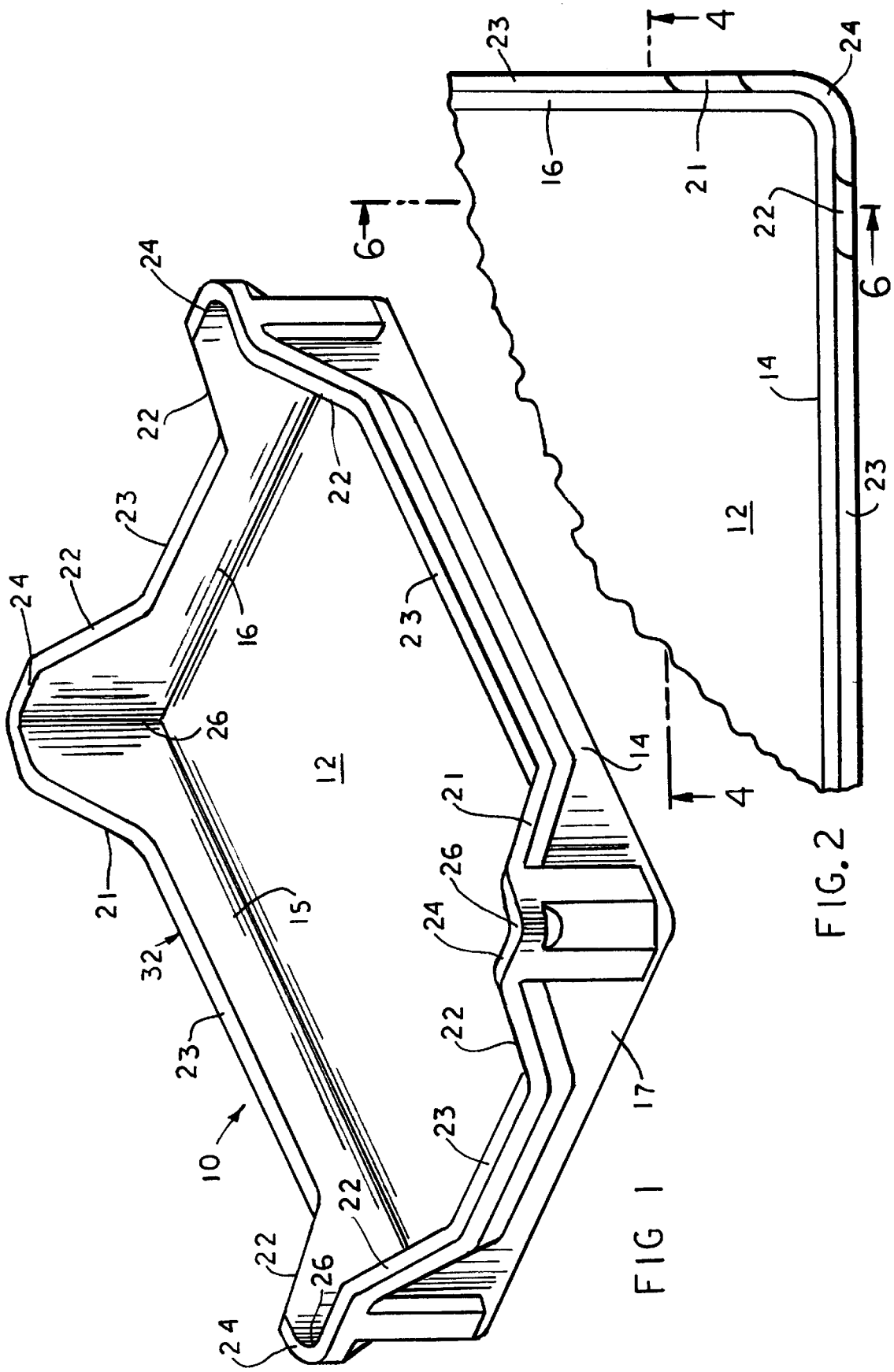

FIG. 1

FIG. 2