FIG. 1

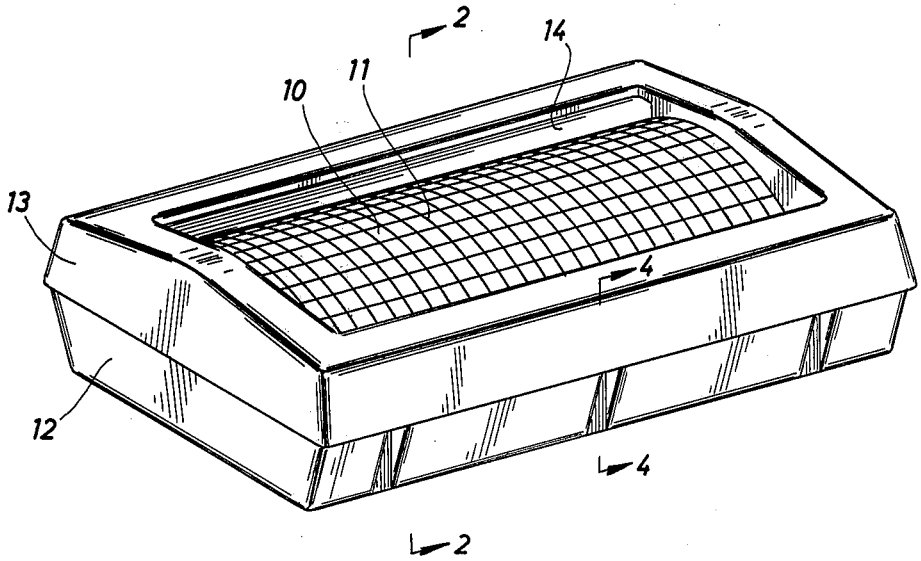
2
14
11
10
13
4
12
4
2

FIG. 2

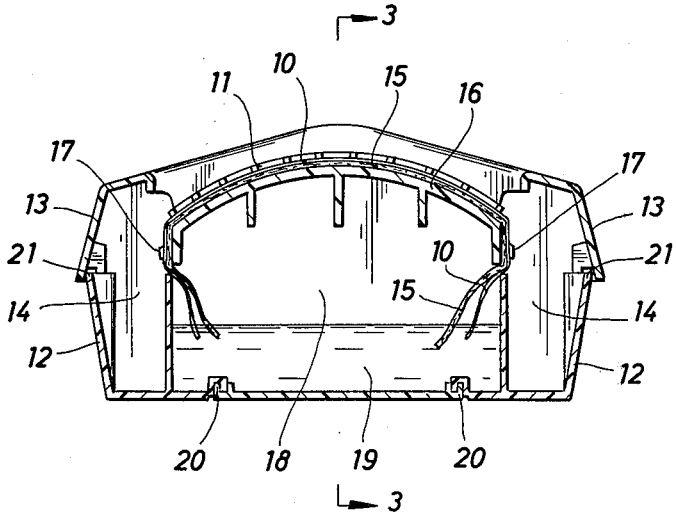
3
11
10
15
16
17
17
13
13
21
10
21
15
14
14
12
12
20
18
19
20
3