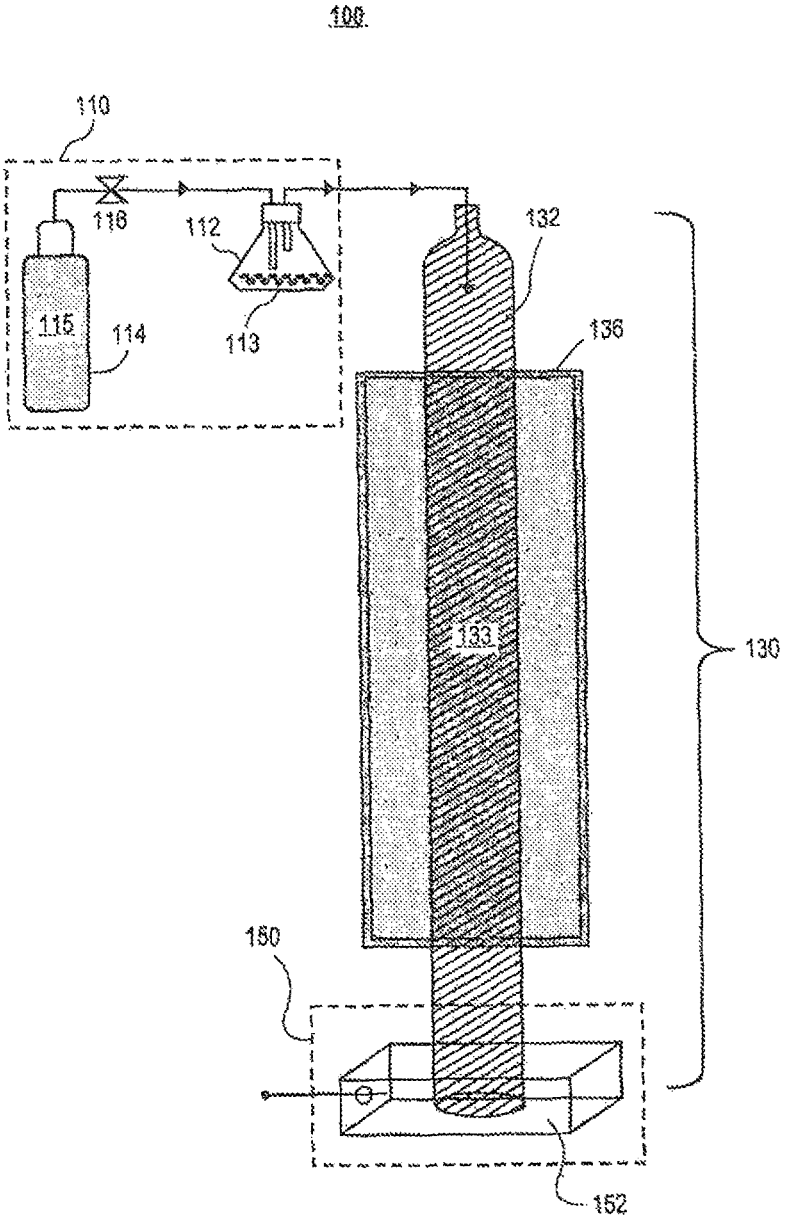
100
110
116
112
115
114
113
132
136
133
130
150
152