FIG. 8

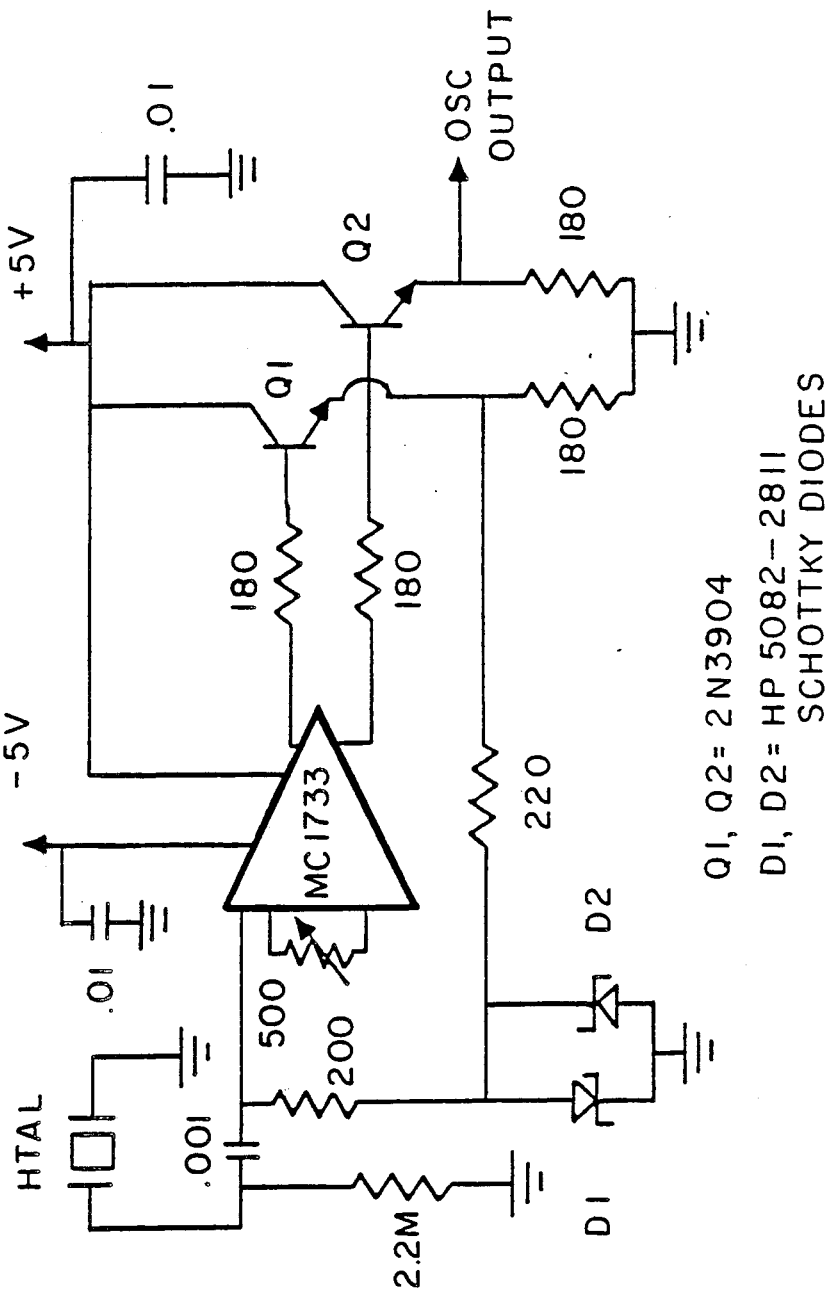
+5V
-5V
.01
.01
HTAL
.001
2.2M
500
200
MC1733
180
180
Q1
Q2
180
180
OSC OUTPUT
220
D1
D2
Q1, Q2= 2N3904
D1, D2= HP 5082-2811
SCHOTTKY DIODES