FIG. 9

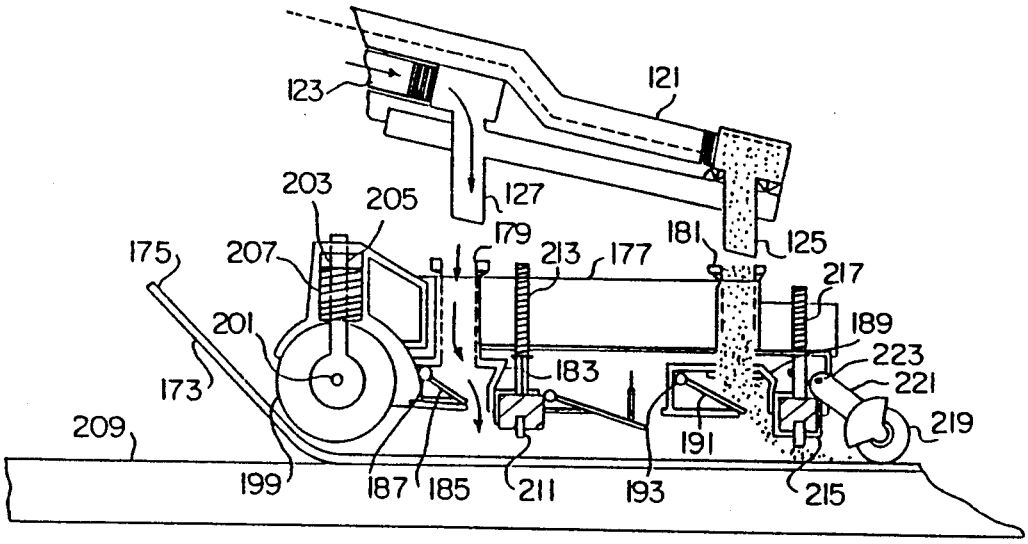
123
121
203
205
127
179
181
125
175
207
213
177
217
201
189
223
183
221
173
209
191
219
199
187
185
211
193
215