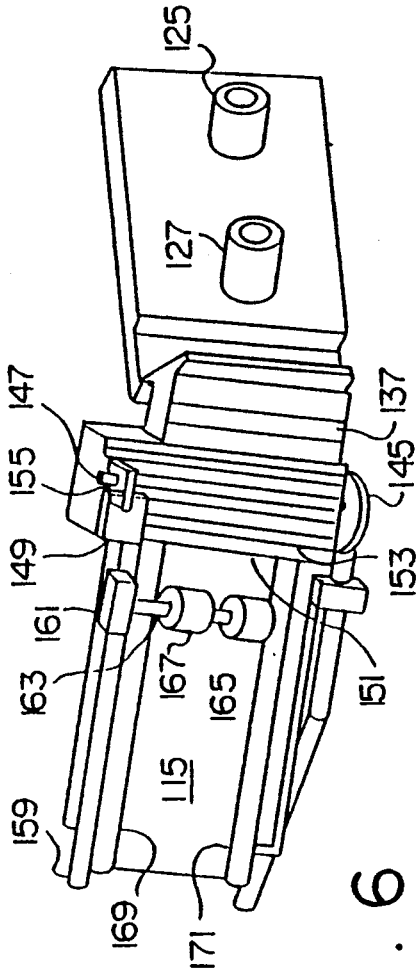
125
127
147
155
149
161
163
159
169
171
115
167
165
151
153
145
137

FIG. 6