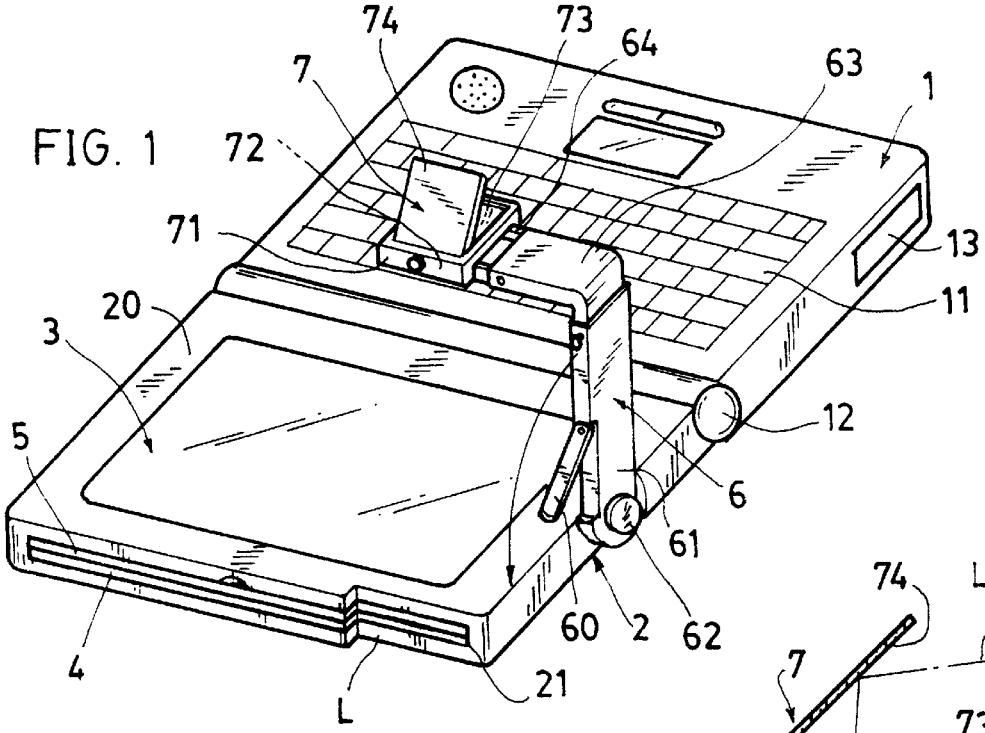

FIG. 1

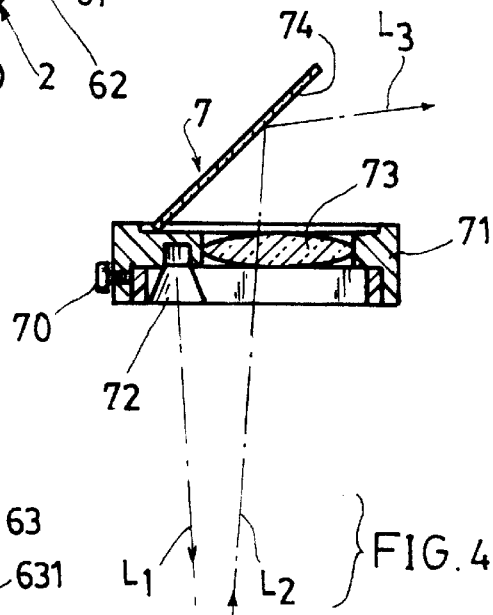

FIG. 4

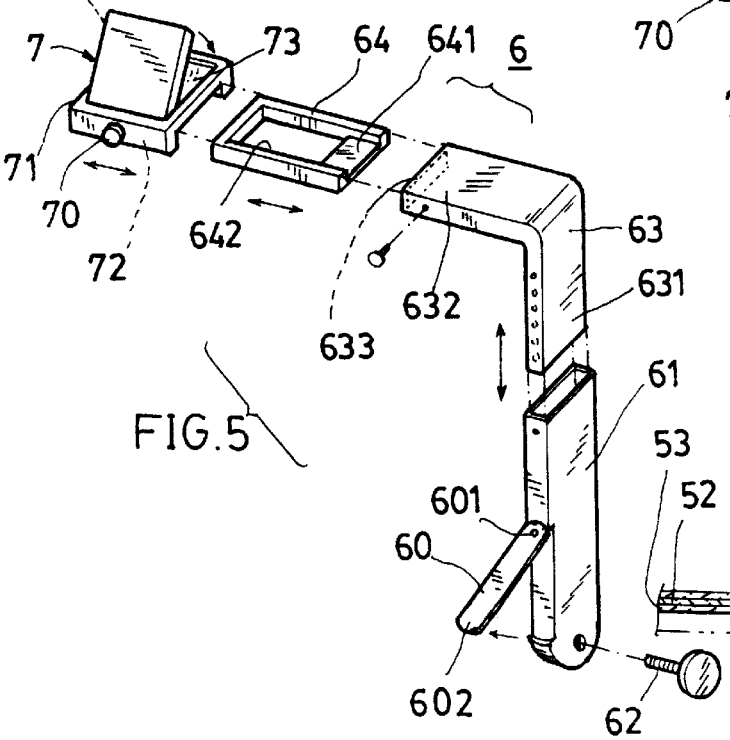
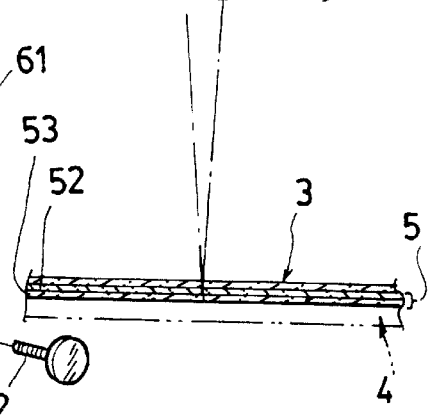
FIG. 5