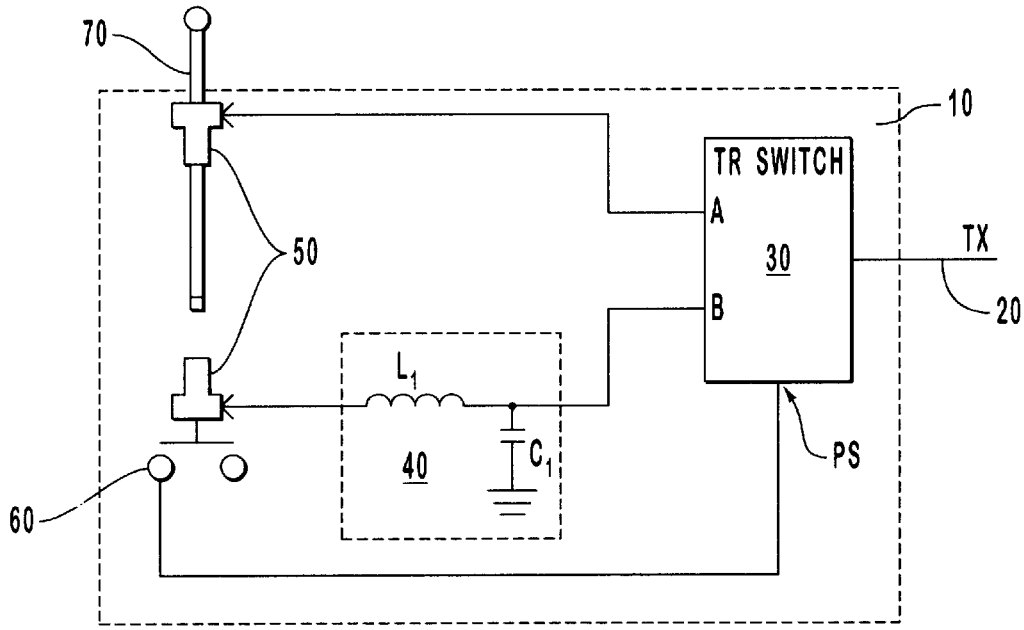
70
10
TR SWITCH
A
30
B
TX
20
50
L1
40
C1
PS
60

FIG. 1

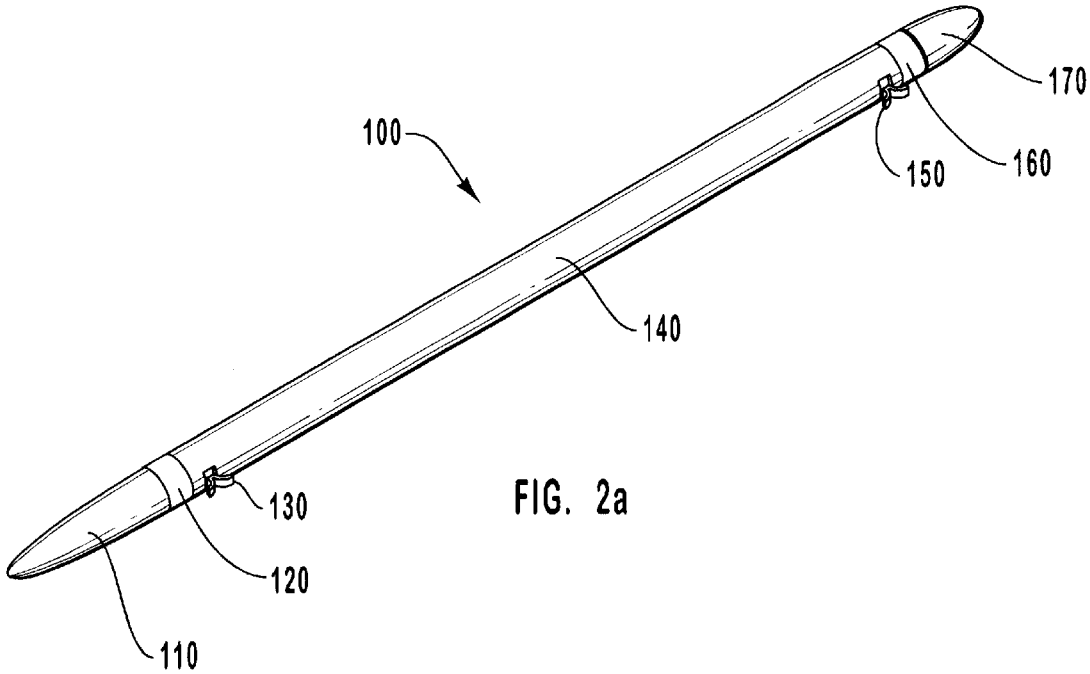
100
170
160
150
140
130
120
110

FIG. 2a