FIG.1

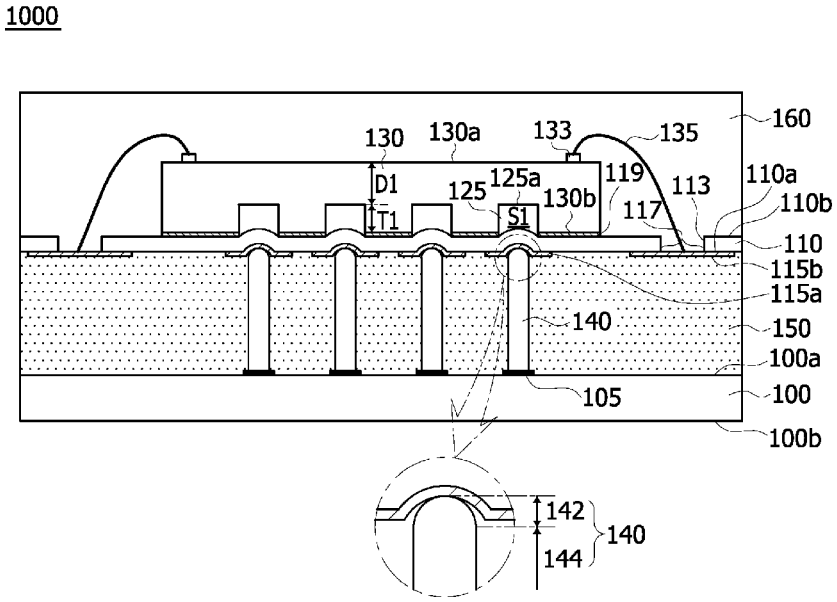
1000
160
130
130a
133
135
D1
125
125a
119
113
110a
110b
T1
S1
130b
117
110
115b
115a
140
150
100a
105
100
100b
142
140
144