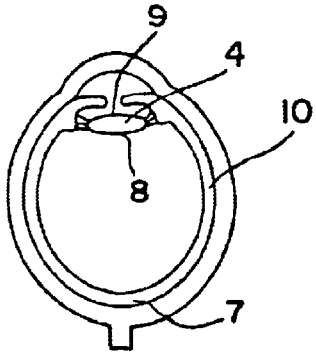

FIG. 1(a)

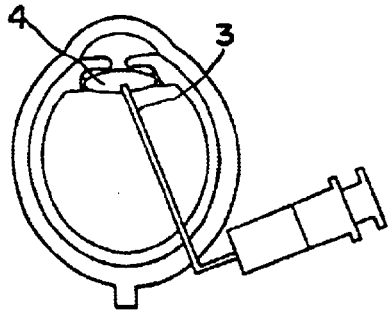

FIG. 1(b)

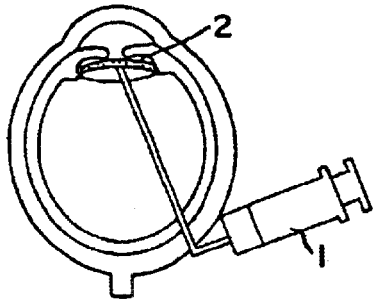

FIG. 1(c)

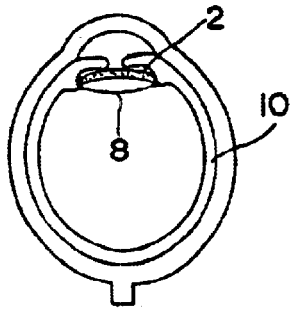

FIG. 1(d)