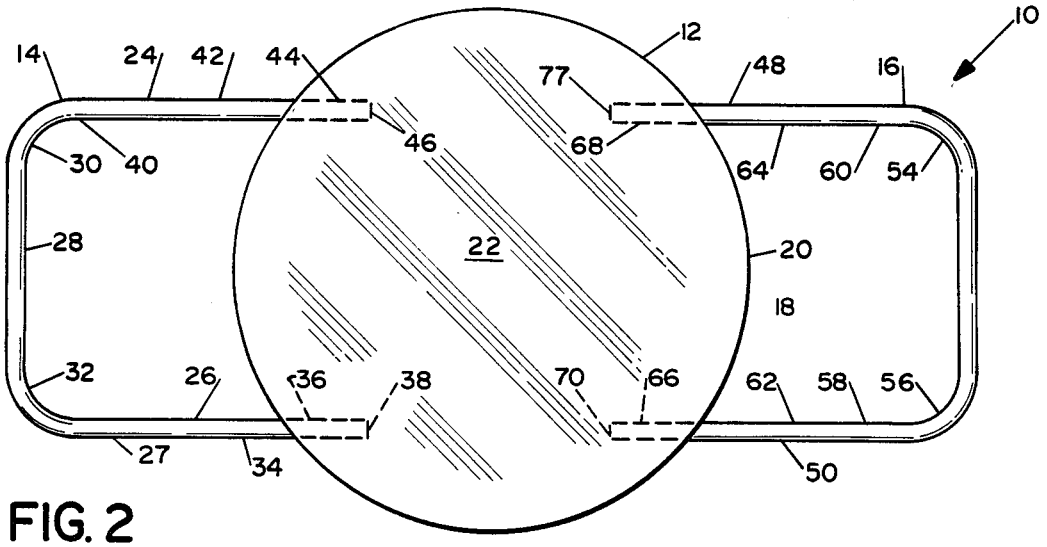

FIG. 2

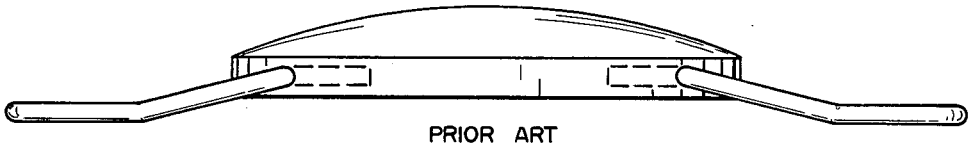

PRIOR ART

FIG. 1

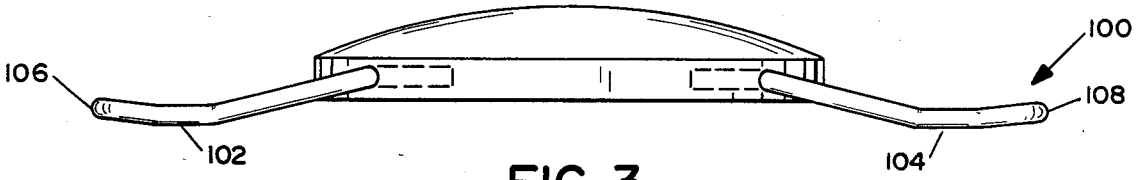

FIG. 3

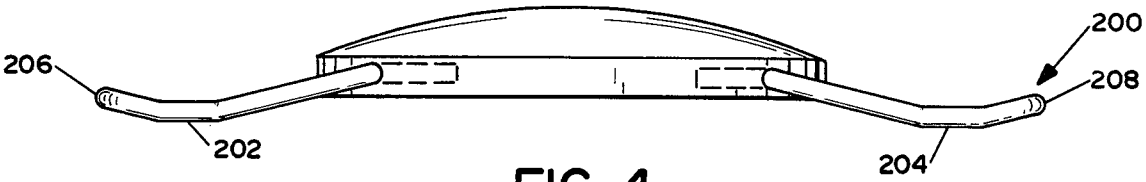

FIG. 4

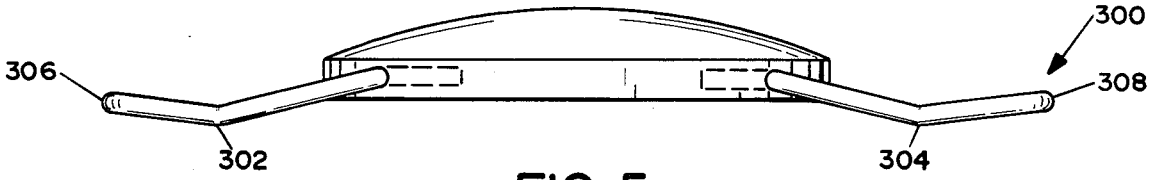

FIG. 5