FIG. 1A

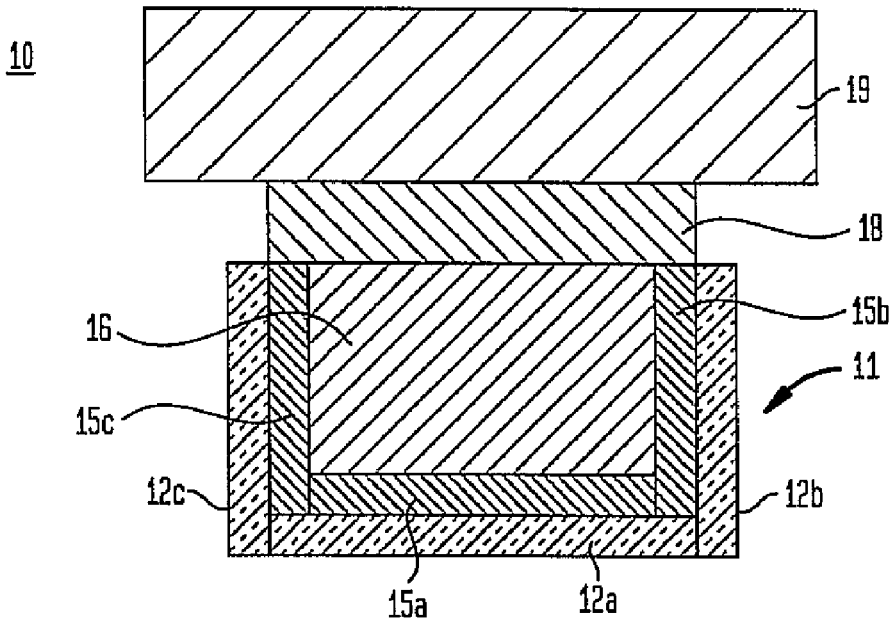
10
19
18
16
15b
11
15c
12c
12b
15a
12a

FIG. 1B

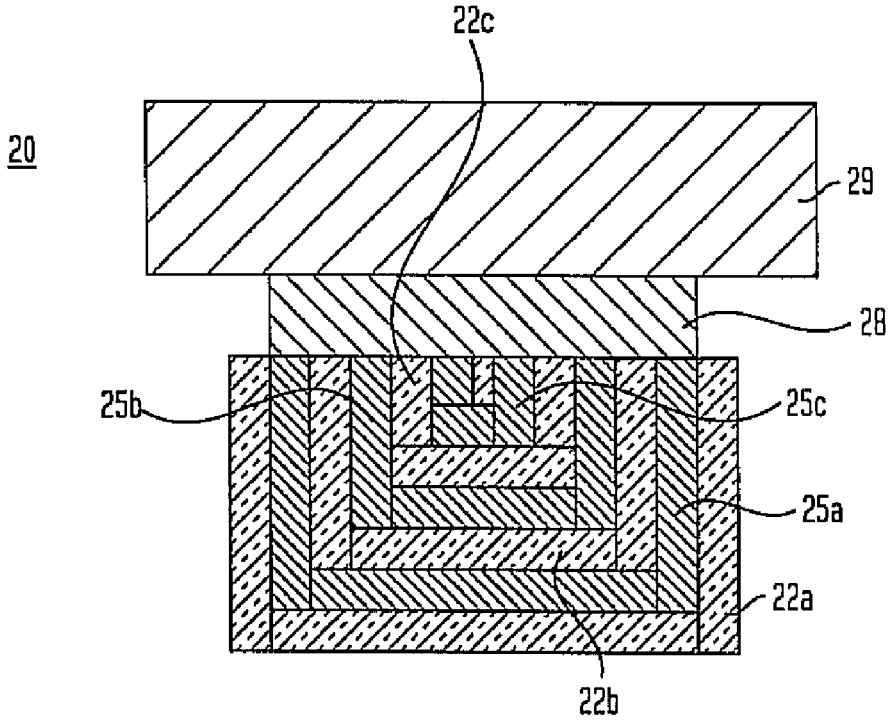
22c
20
29
28
25b
25c
25a
22a
22b