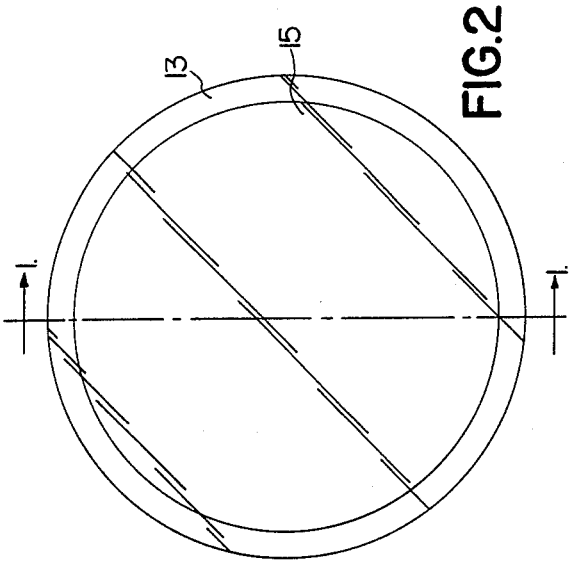


FIG.2

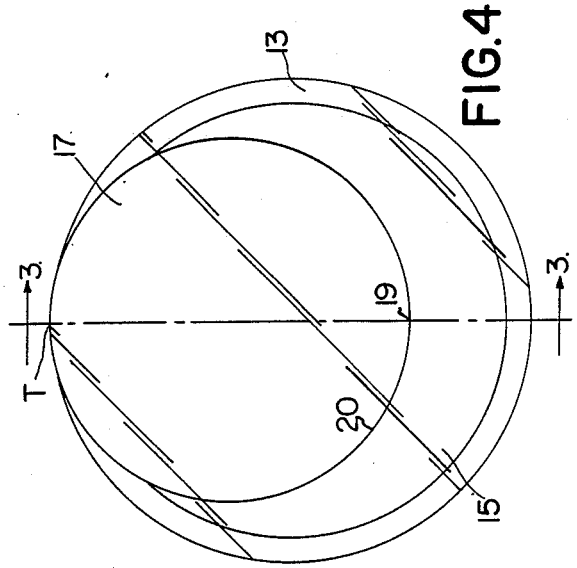


FIG.4

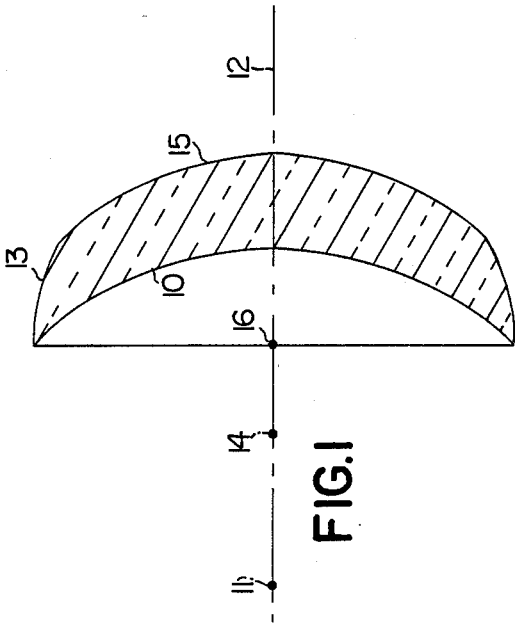


FIG.1

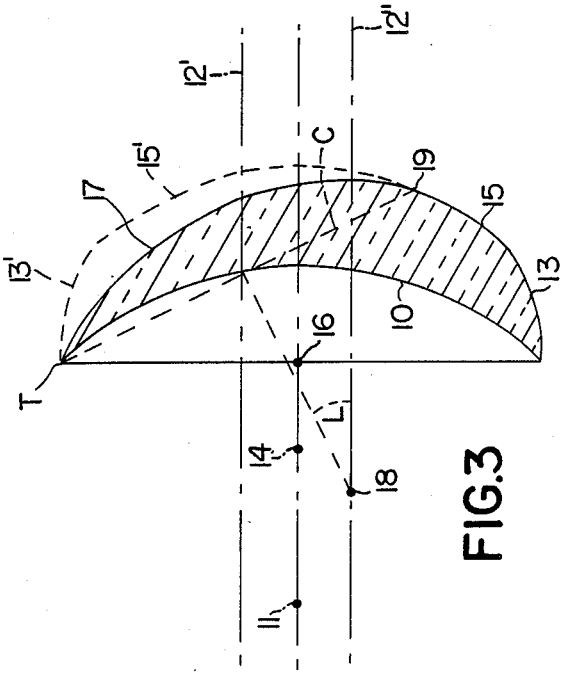


FIG.3