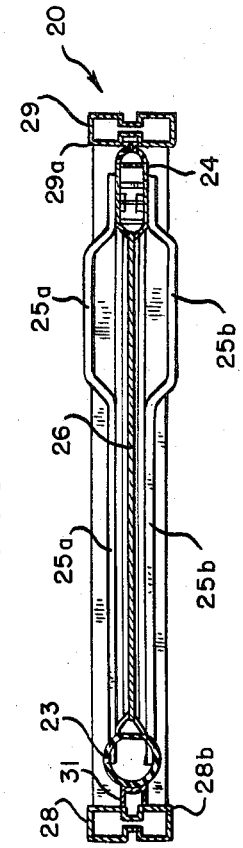


FIG. 2

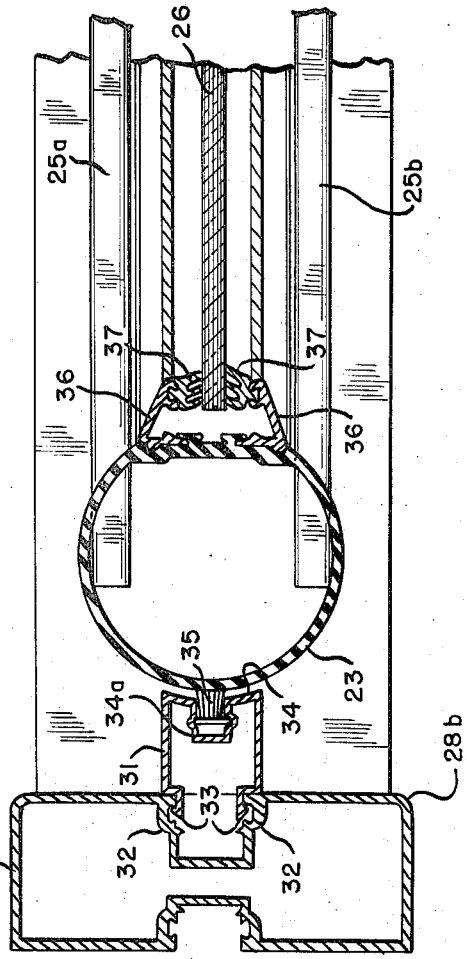


FIG. 3

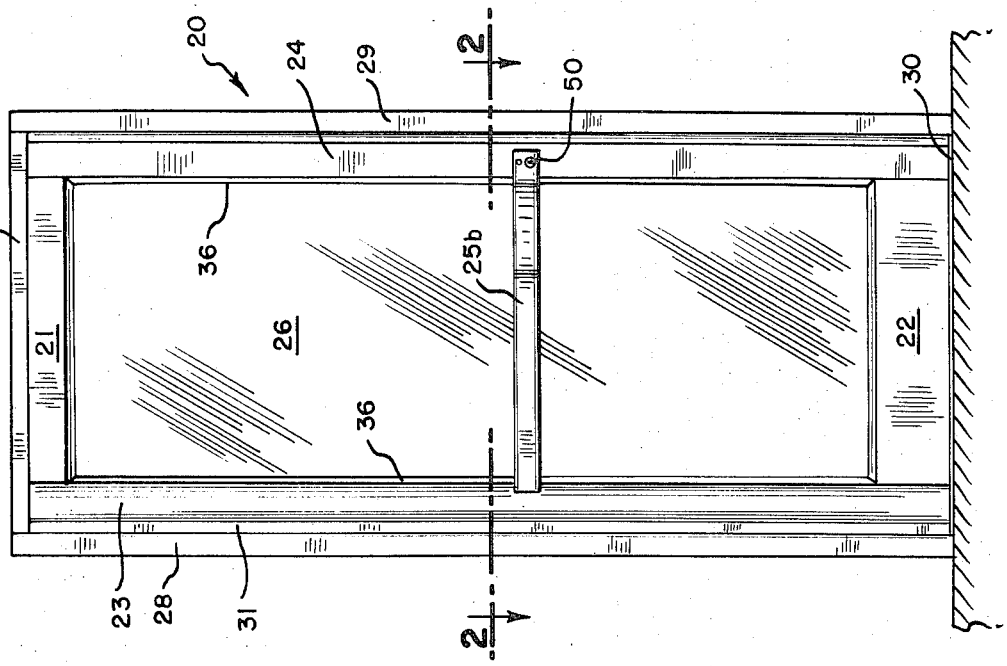


FIG. 1