Fig.1.

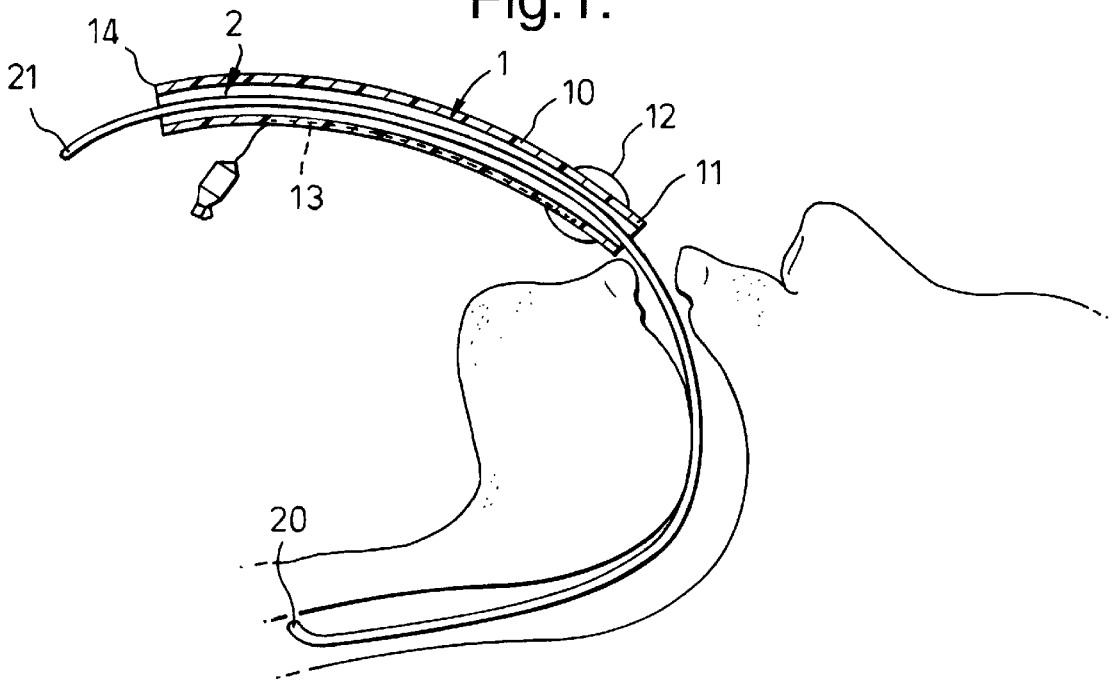
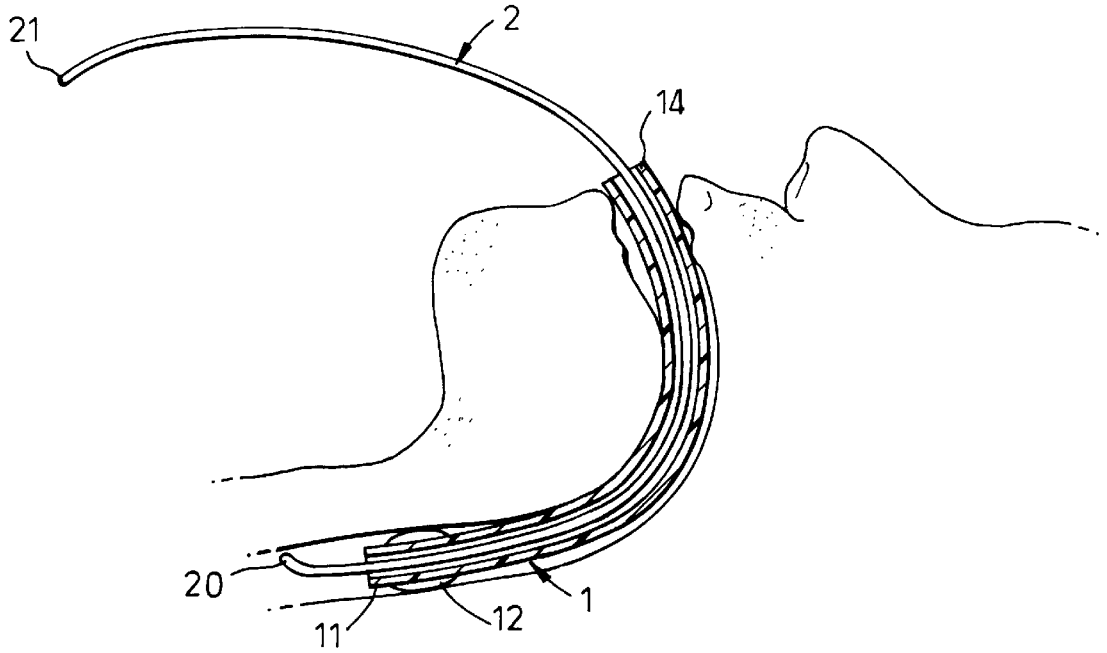
Fig.2.