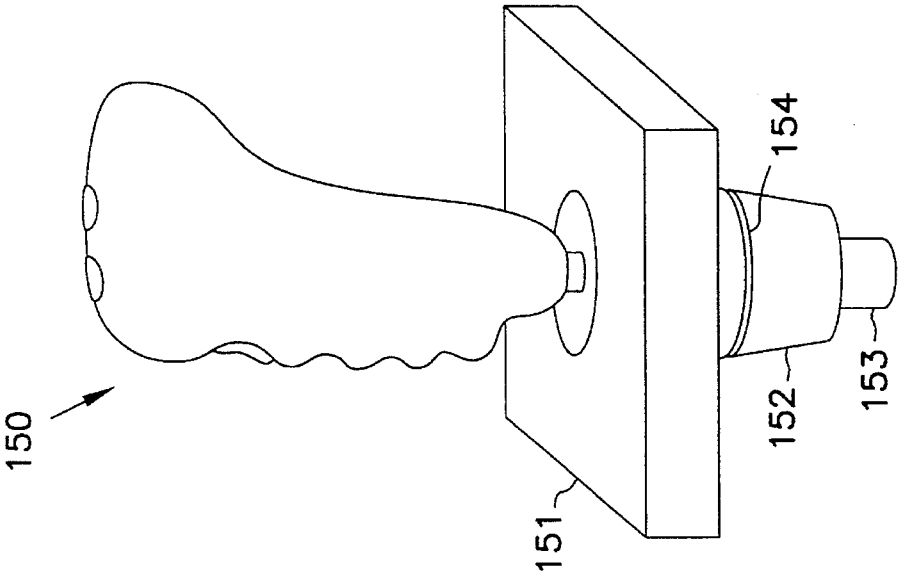
150
151
152
153
154

FIG. 2

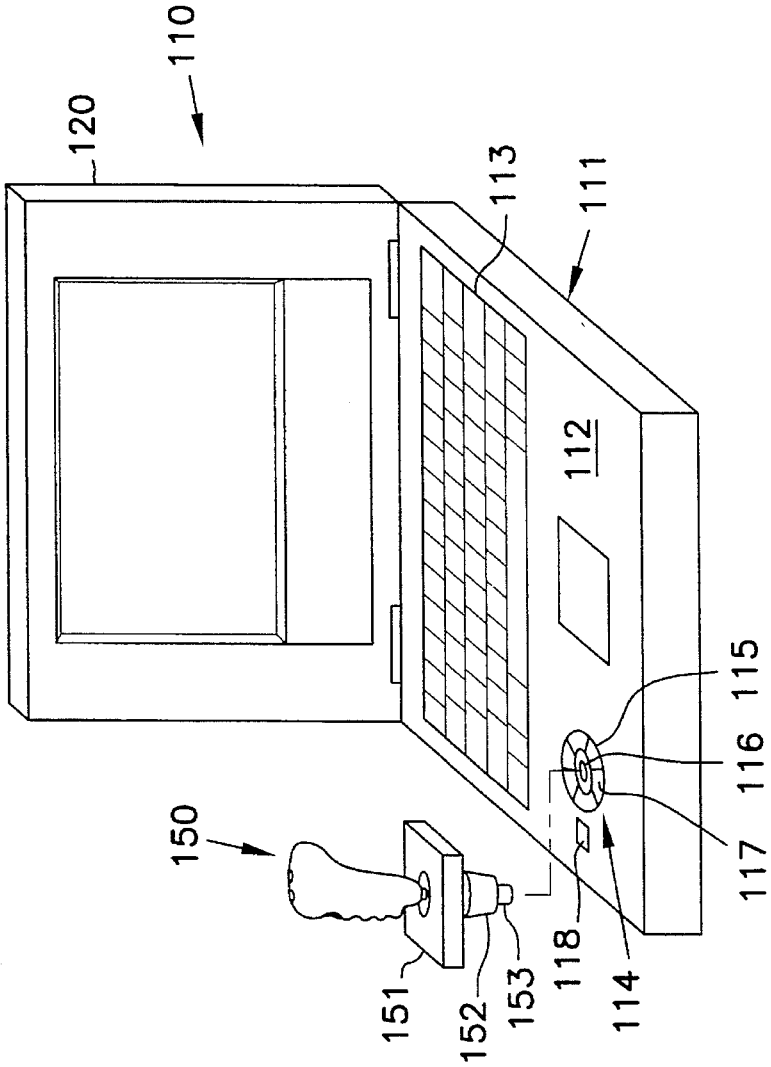
110
120
113
111
112
115
116
117
114
118
150
151
152
153

FIG. 1