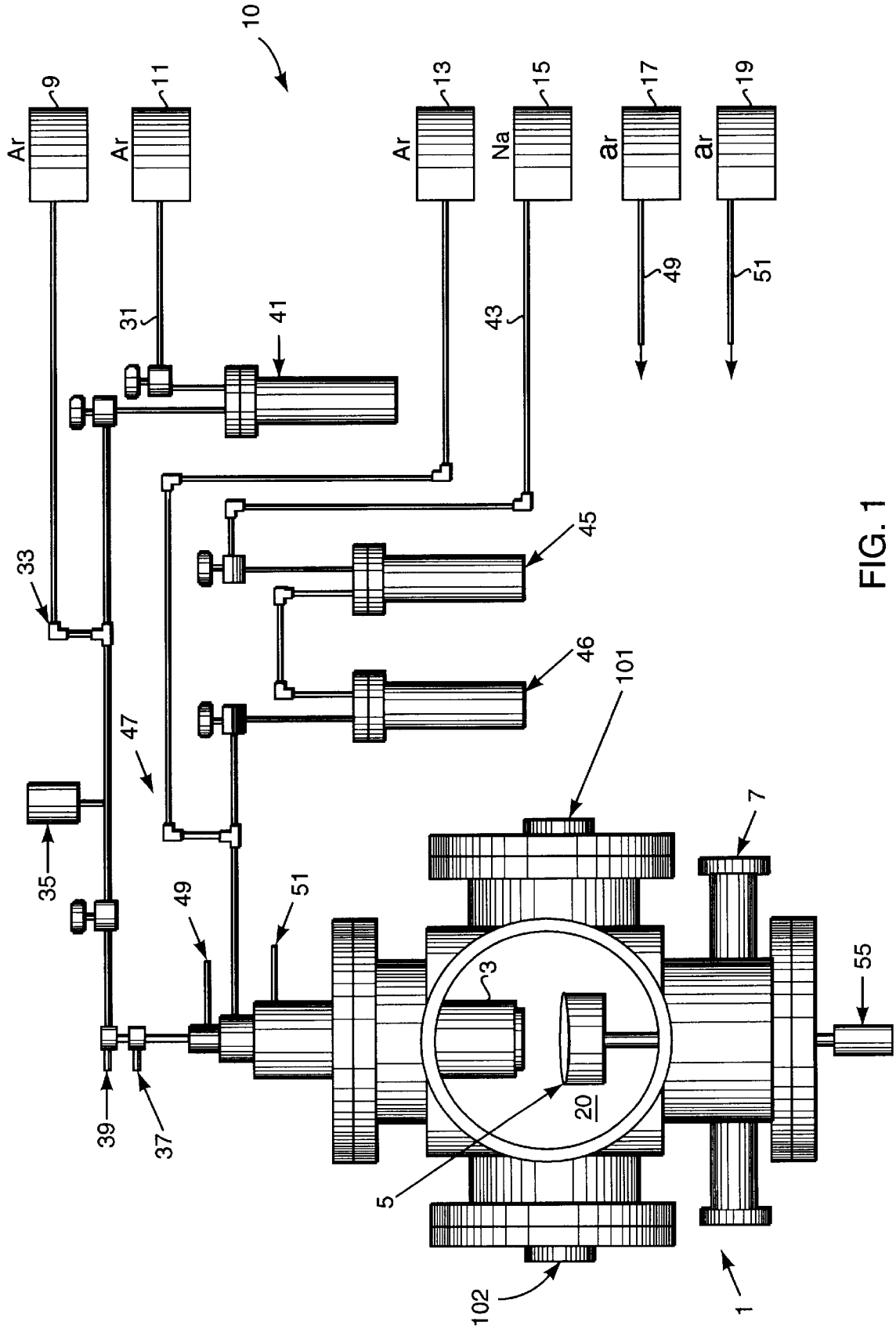
10
Ar
9
Ar
11
Ar
13
Na
15
ar
17
ar
19
31
41
43
49
51
33
45
46
101
47
35
7
49
51
3
55
39
37
20
5
102
1

FIG. 1