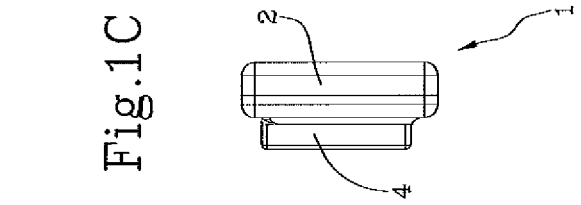

Fig.1C

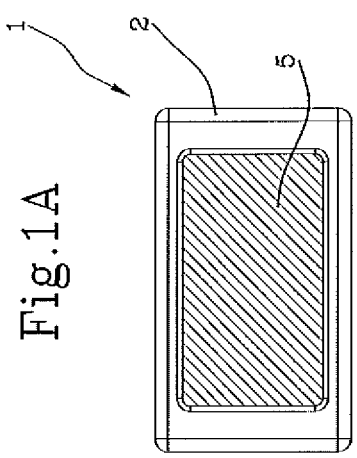

Fig.1A

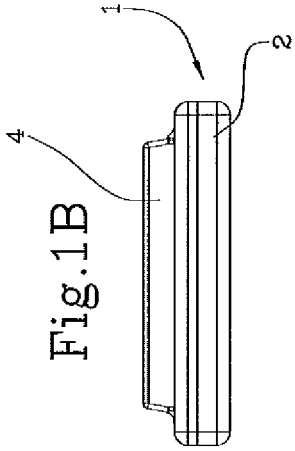

Fig.1B

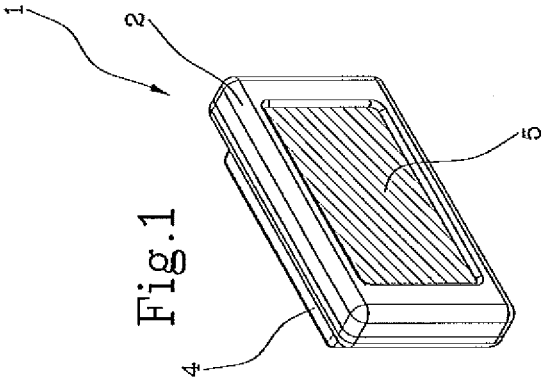

Fig.1