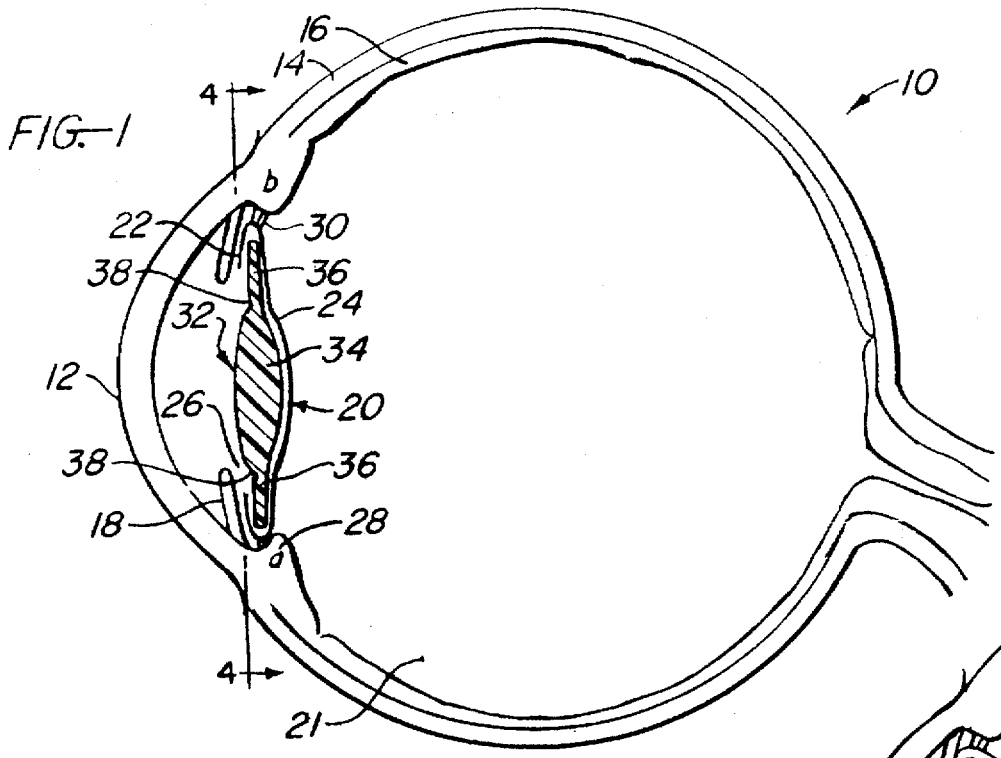

FIG.-1

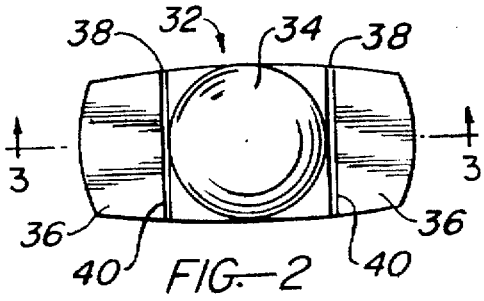

FIG.-2

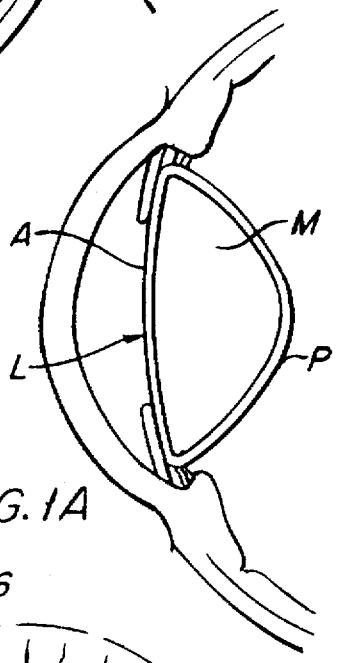

FIG. 1A

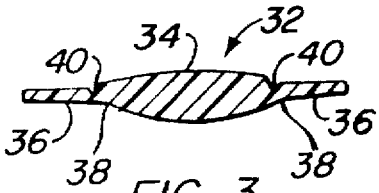

FIG.-3

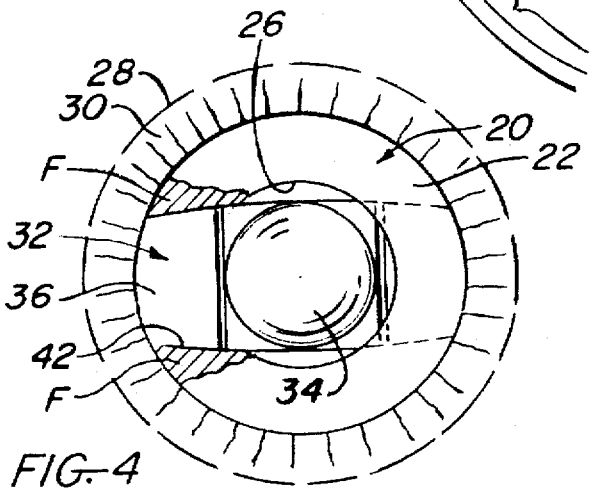

FIG.-4