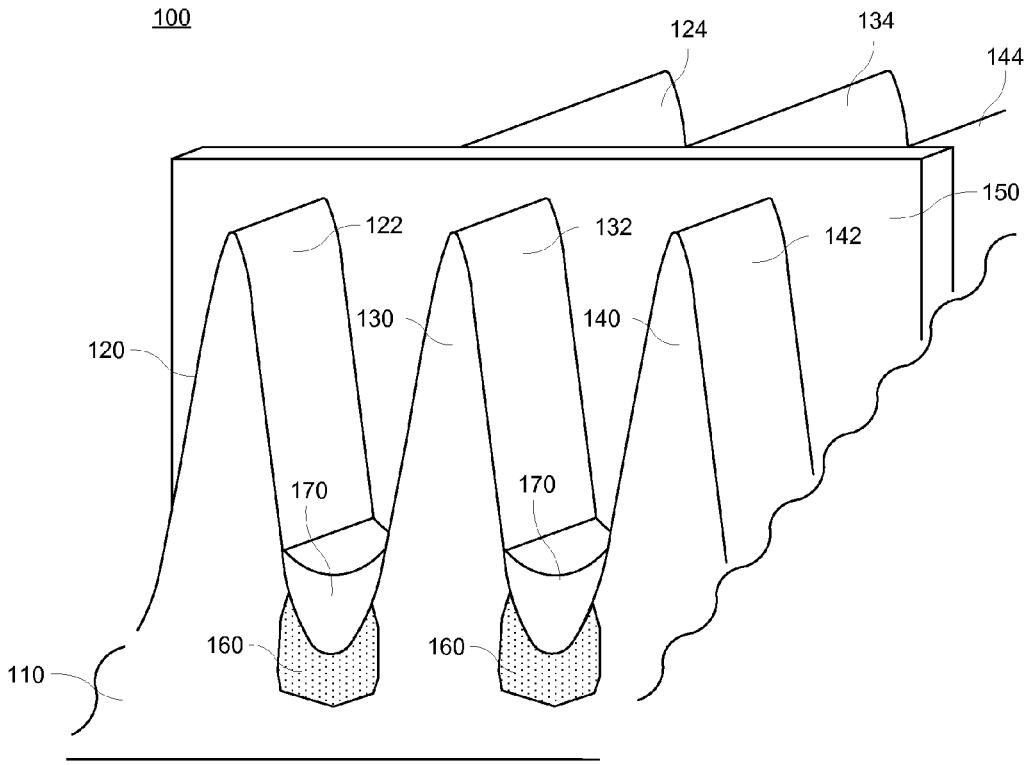
100
124
134
144
150
122
132
142
130
140
120
170
170
160
160
110

FIG. 1A

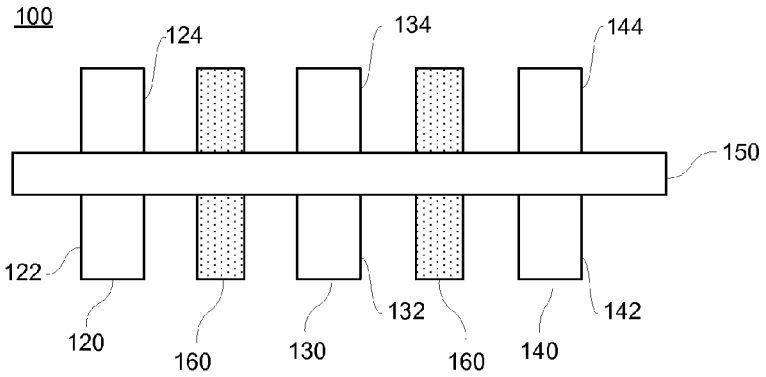
100
124
134
144
150
122
132
142
120
160
130
160
140

FIG. 1B