FIG. 10A

FIG. 10B

FIG. 11

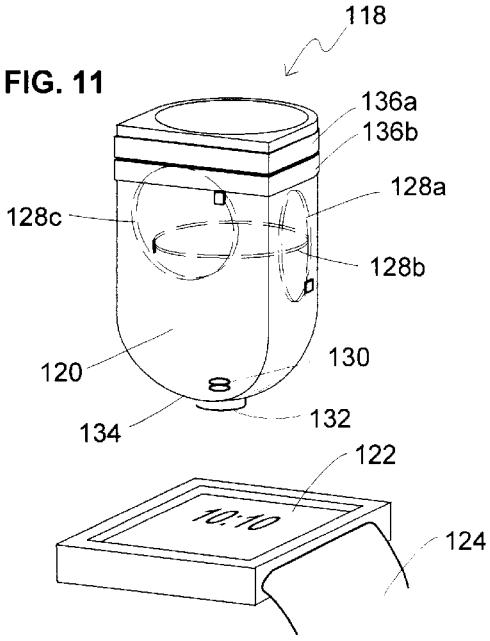

FIG. 12

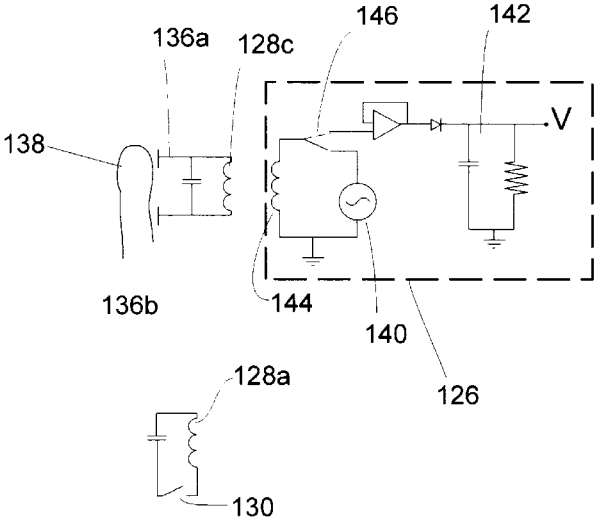
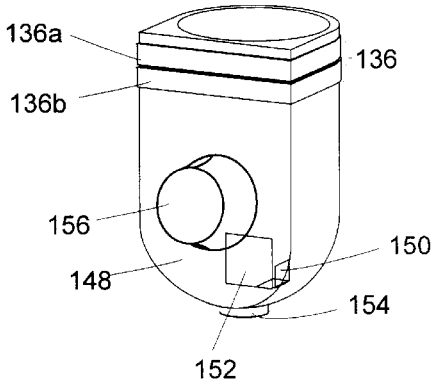
FIG. 13