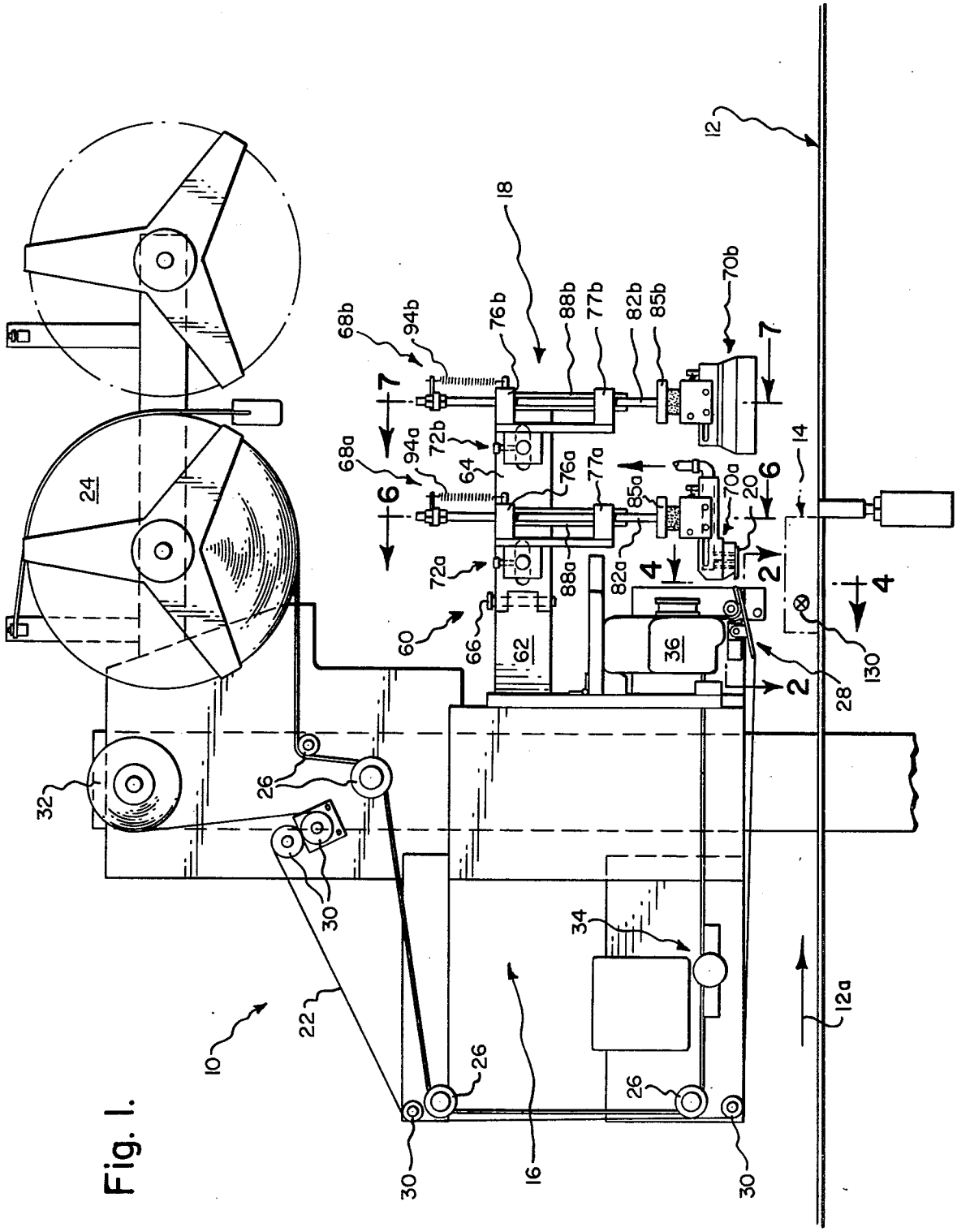
10
12
12a
14
16
18
20
22
24
26
28
30
32
34
36
60
62
64
66
68a
68b
70a
70b
72a
72b
76a
76b
77a
77b
82a
82b
85a
85b
88a
88b
94a
94b
130
2
4
6
7

Fig. 1.