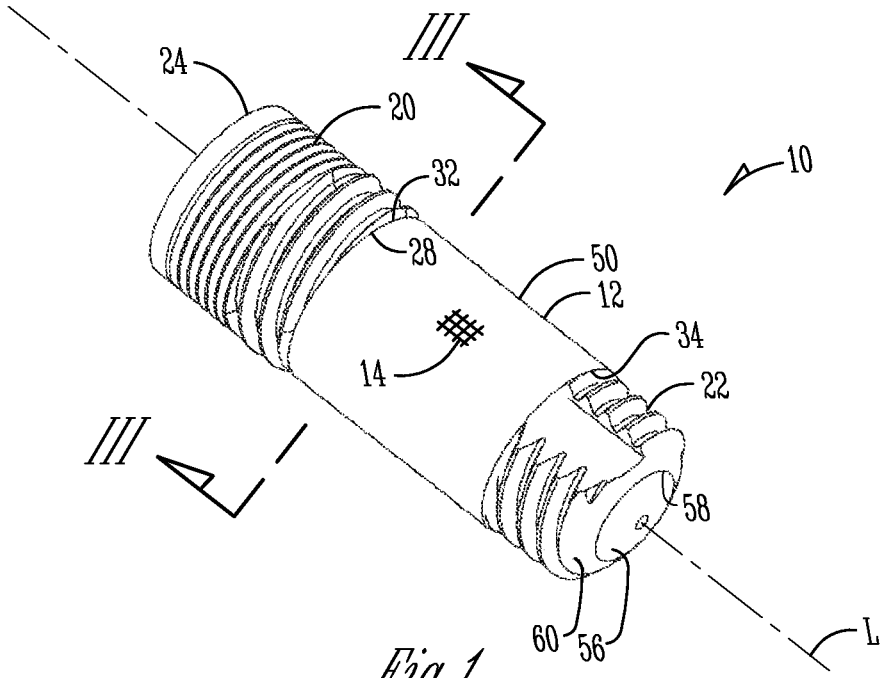
III
24
20
32
28
10
50
12
34
14
22
III
58
60
56
L

Fig. 1

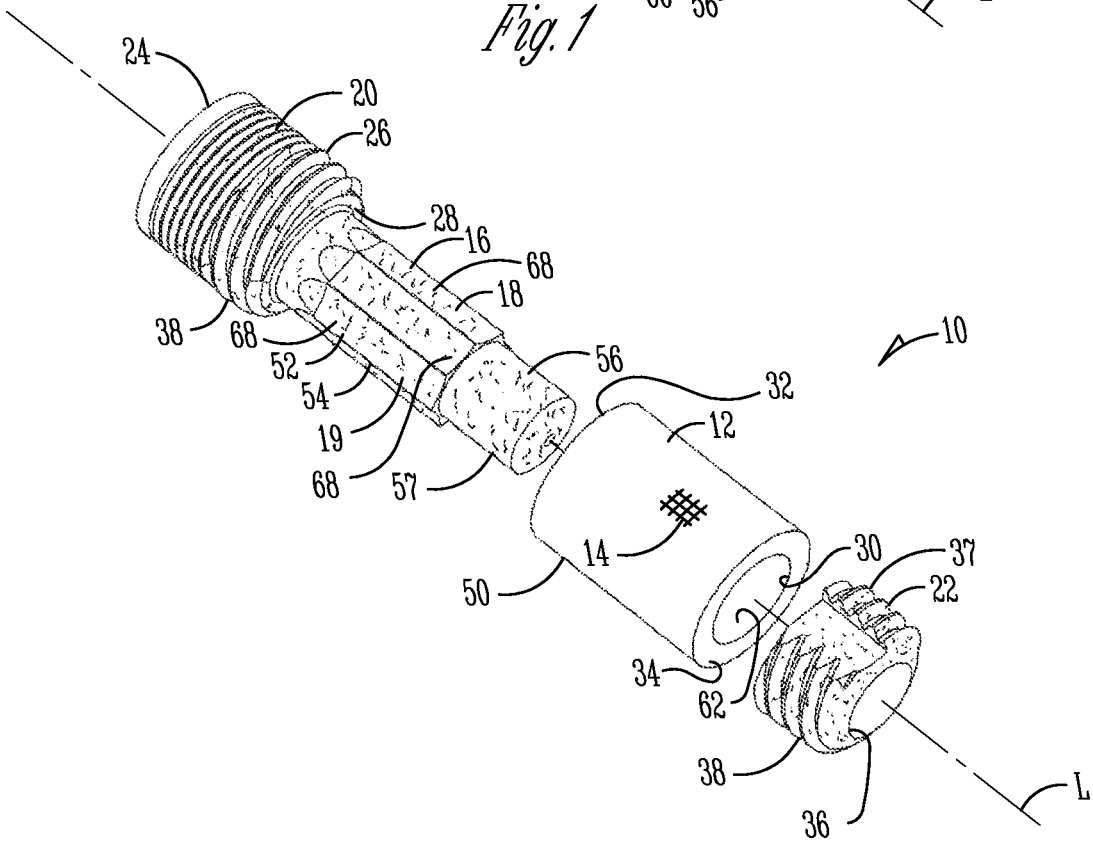
24
20
26
28
16
68
18
38
68
52
54
19
68
57
56
10
32
12
14
50
30
37
22
34
62
38
36
L

Fig. 2