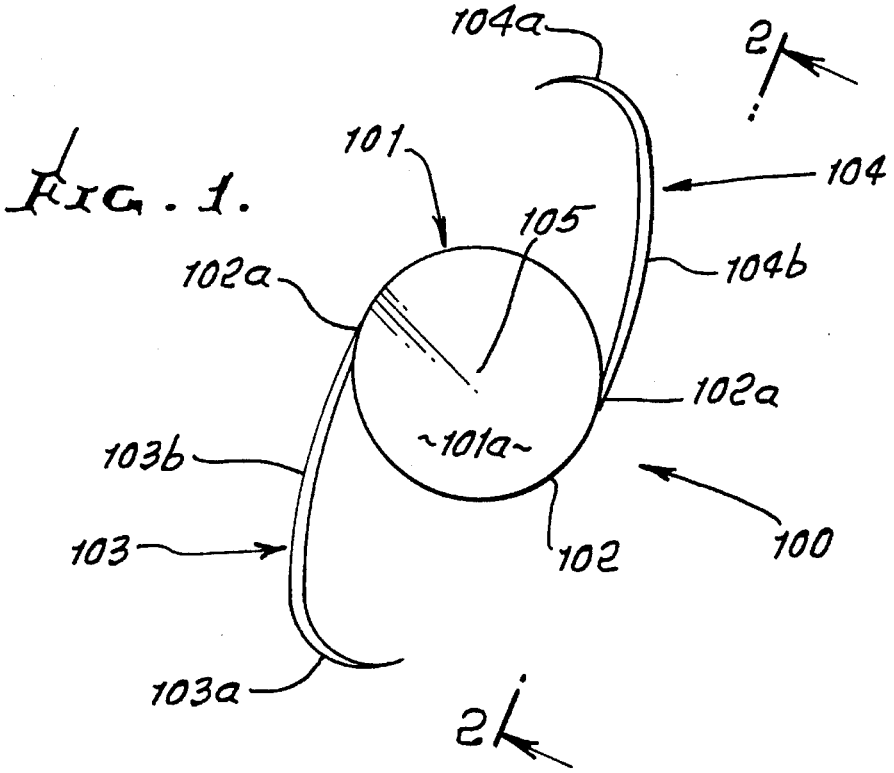
FIG. 1.
104a
2
101
104
105
102a
104b
102a
~101a~
103b
103
102
100
103a
2

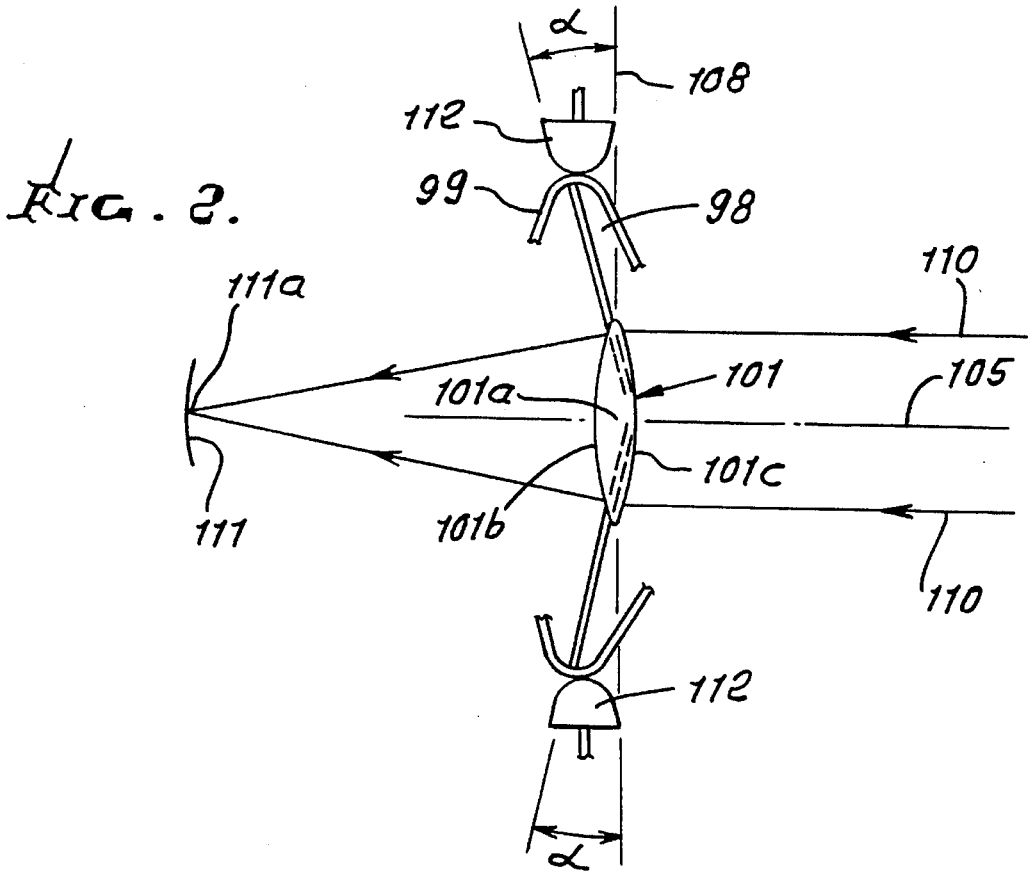
FIG. 2.
α
108
112
99
98
110
111a
101
105
101a
101c
111
101b
110
112
α