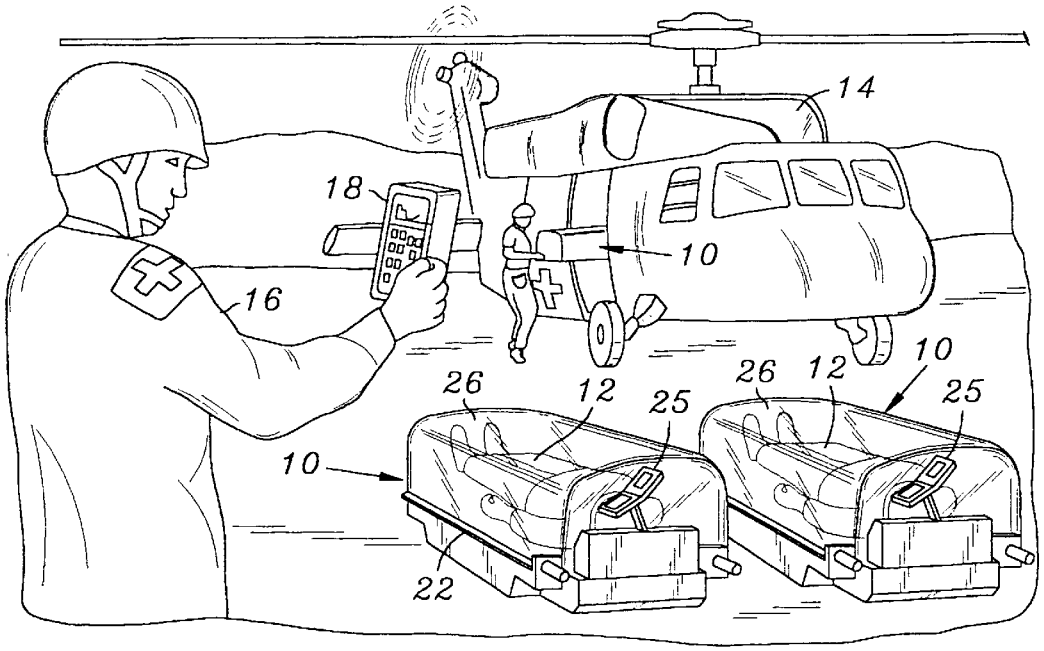
14
18
10
16
26
12
25
10
26
12
10
25
10
22

FIG. 1

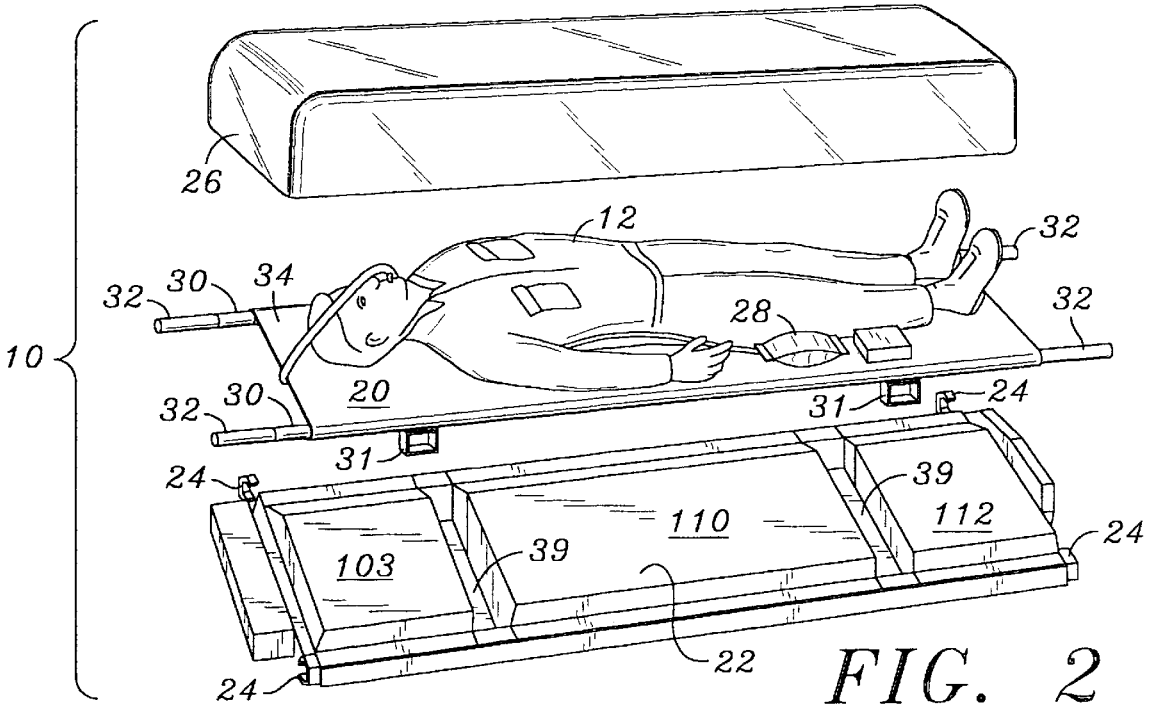
26
12
32
32
30
34
28
32
10
20
32
30
31
24
31
24
39
110
112
24
103
39
22
24

FIG. 2