FIG. 3

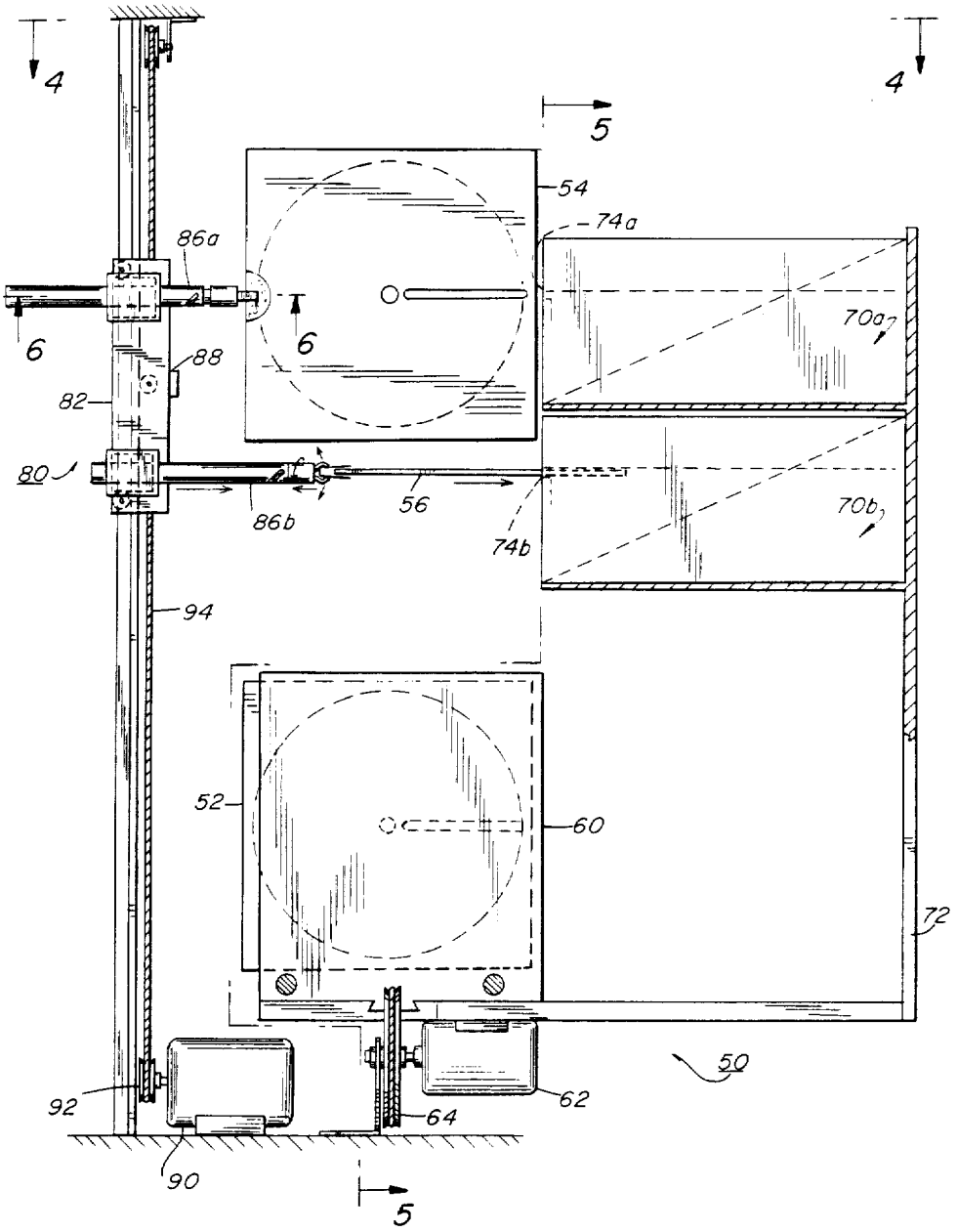
4
4
5
54
74a
86a
6
6
88
82
70a
80
86b
56
74b
70b
94
52
60
72
50
92
62
64
90
5