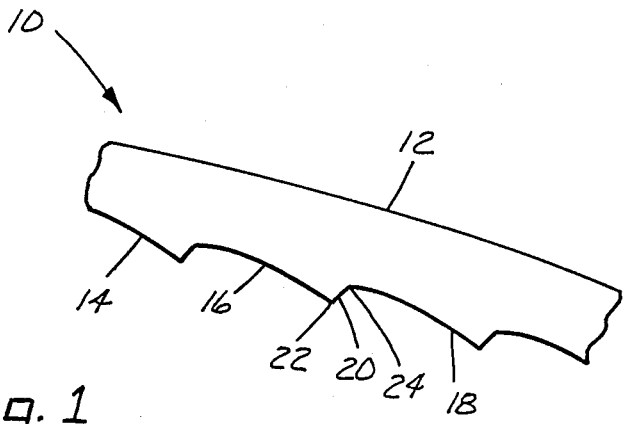

Fig. 1
PRIOR ART

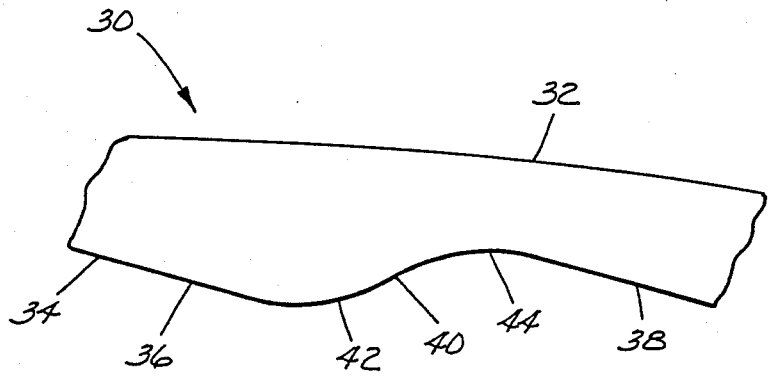

Fig. 2