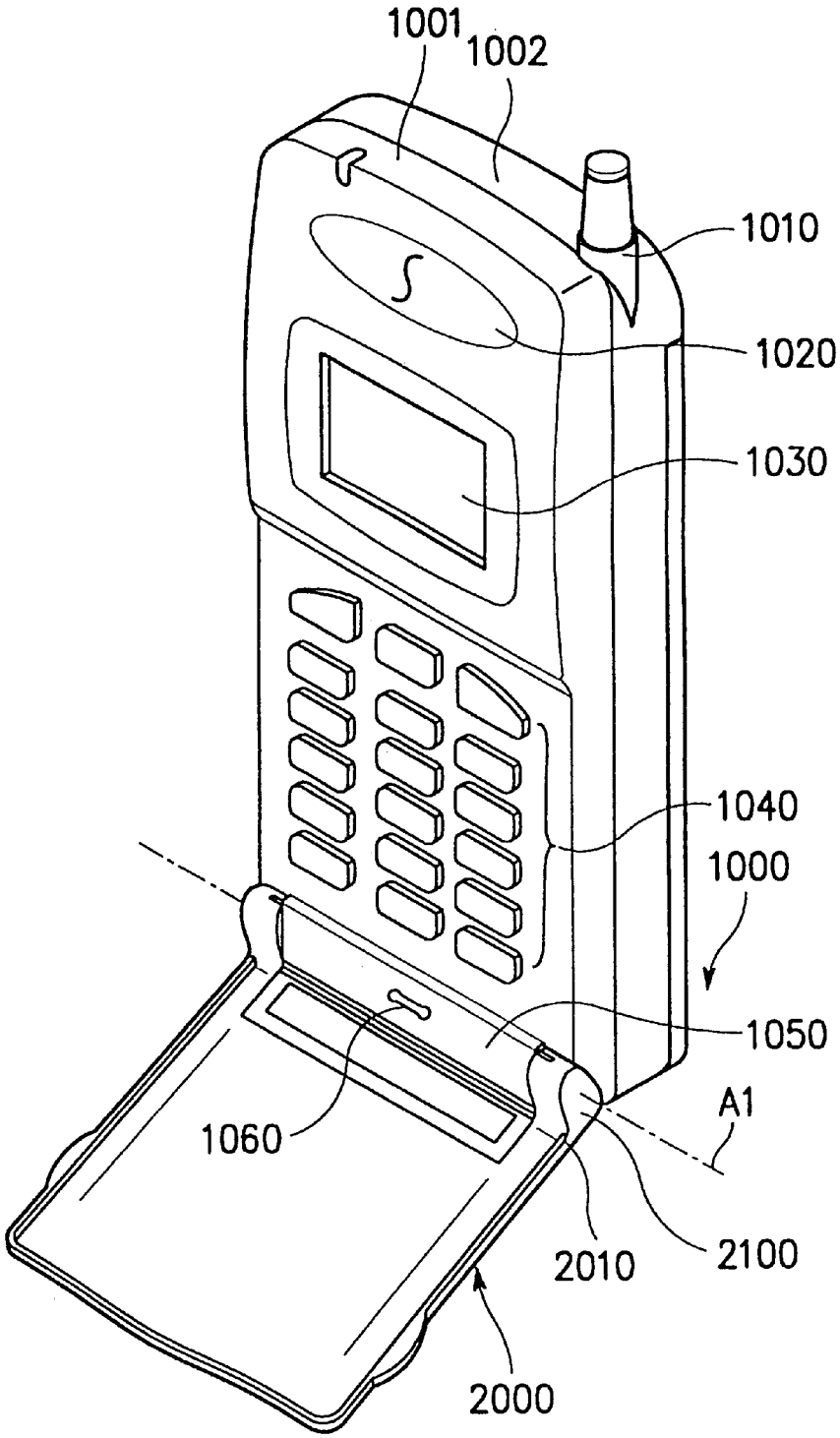
1001
1002
1010
1020
1030
1040
1000
1050
A1
1060
2010
2100
2000

FIG. 1