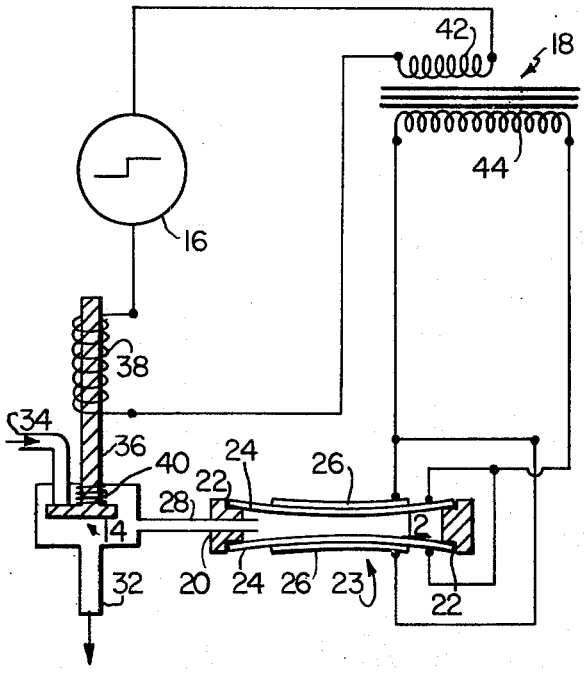

FIG. 1A

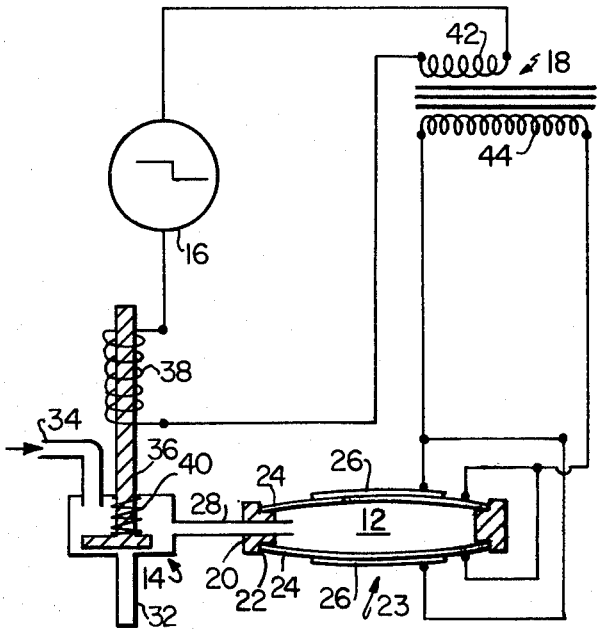

FIG. 1B

FIG. 2A

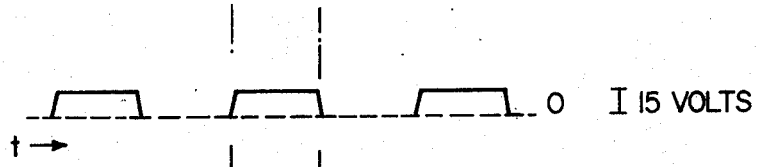

FIG. 2B

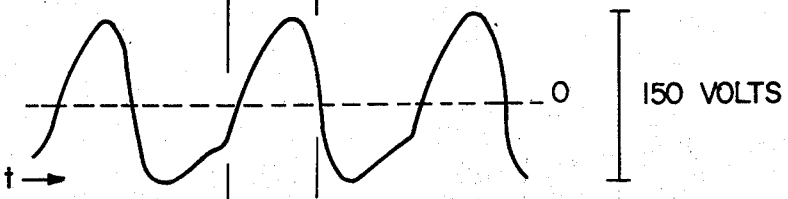
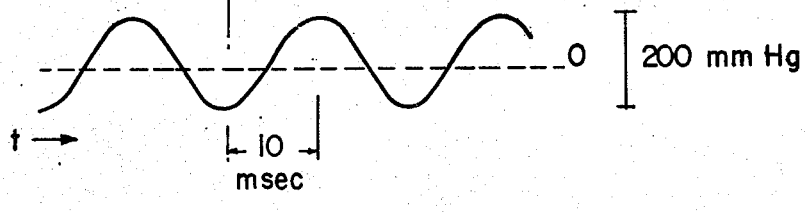
FIG. 2C