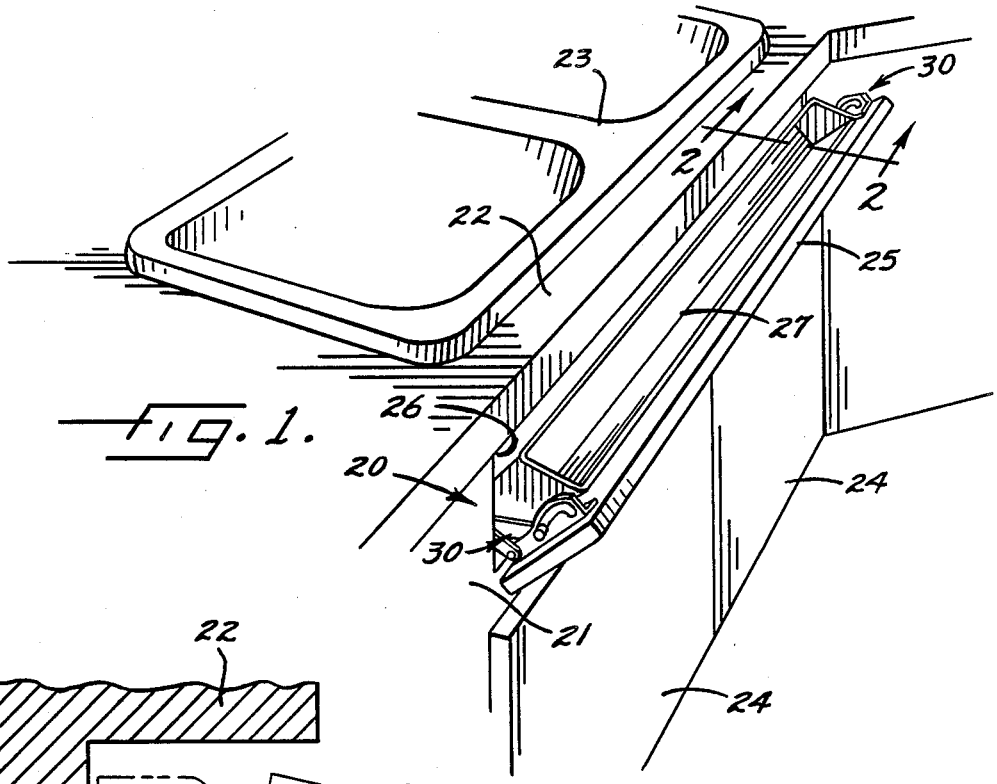
23
30
2
2
22
25
27
26
20
24
30
21
24

Fig. 1.

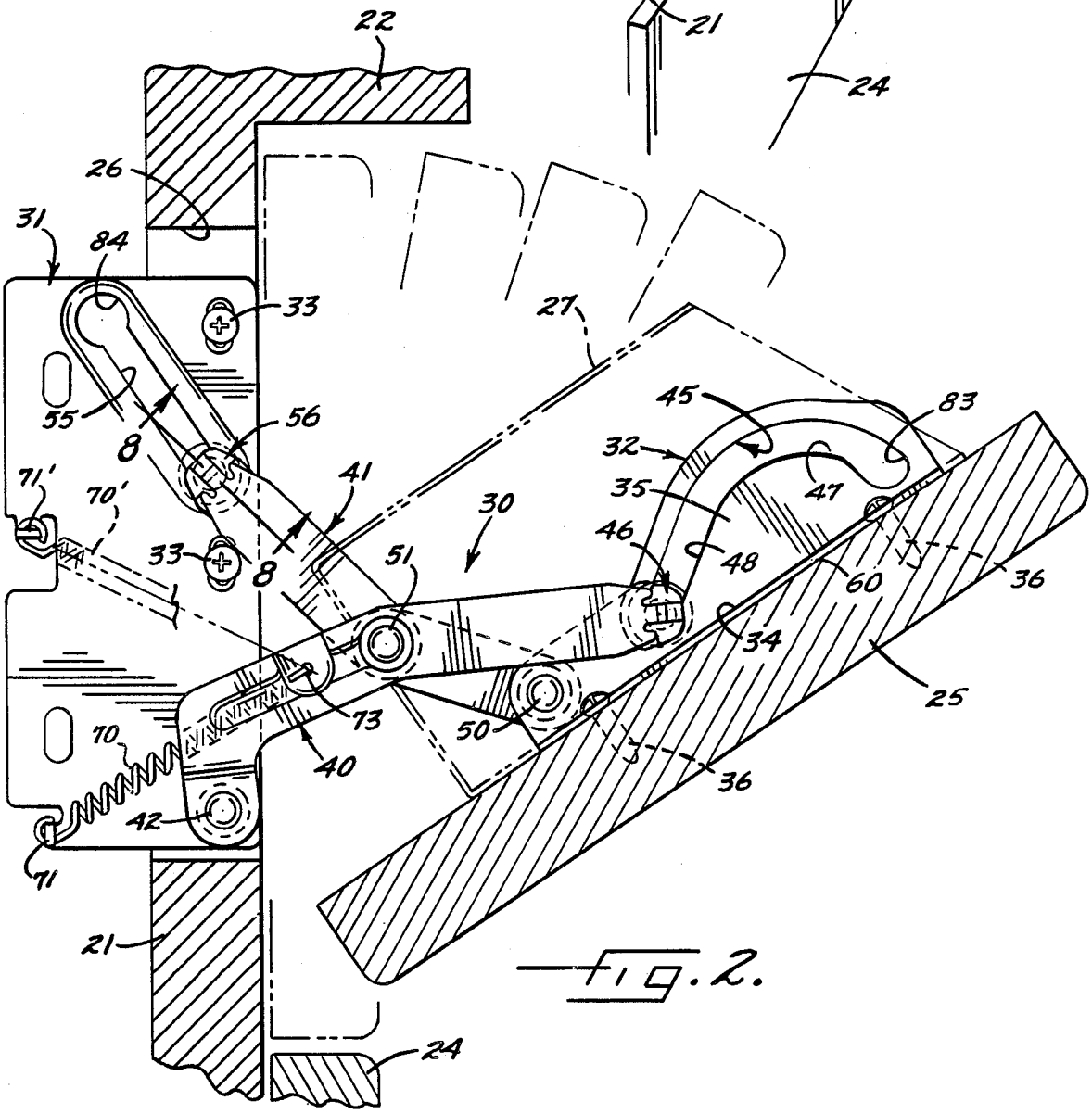
22
26
31
84
33
27
55
56
8
45
83
32
71'
70'
41
30
35
47
33
8
51
46
48
60
36
34
25
73
50
70
40
36
42
71
21
24

Fig. 2.