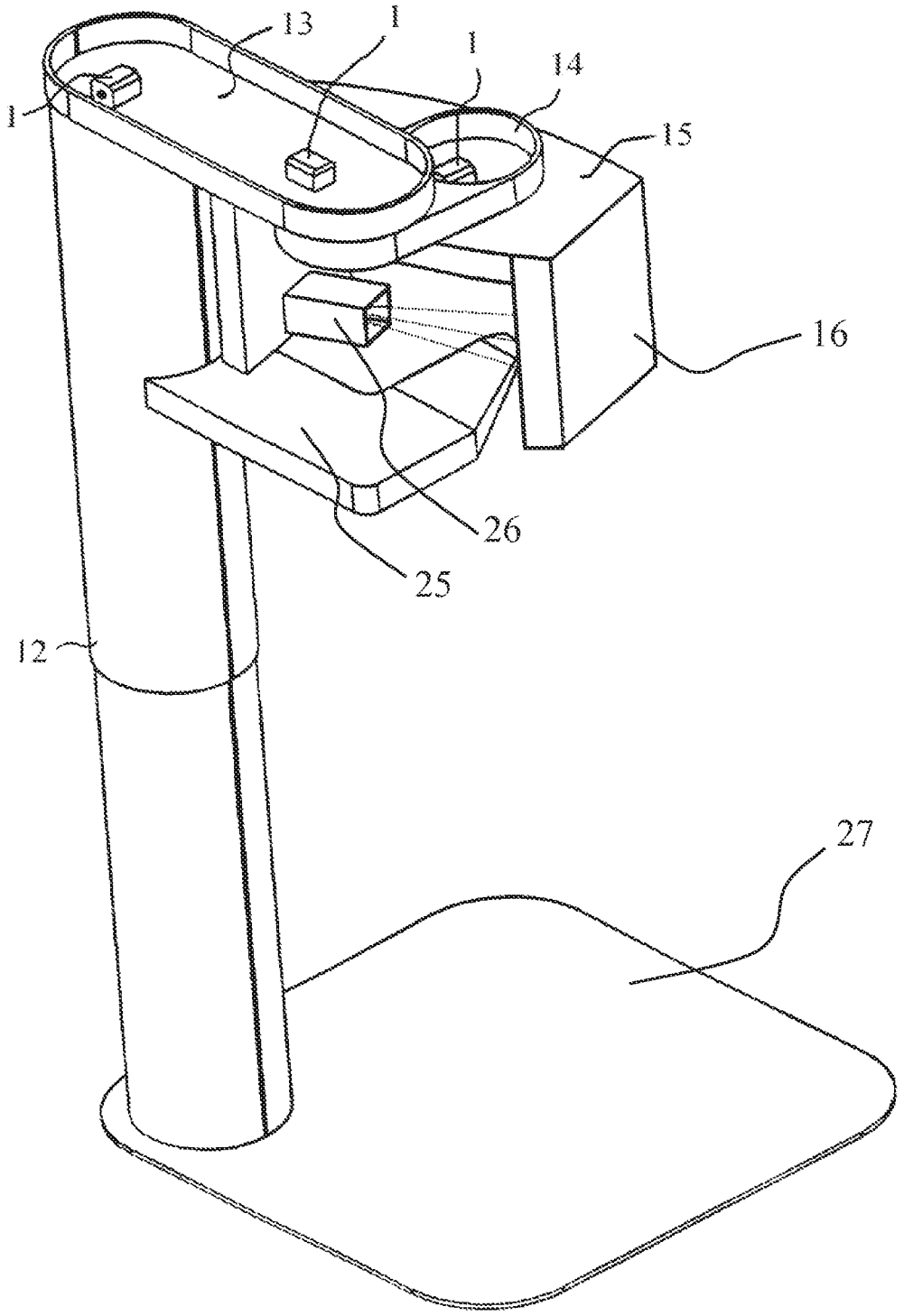


Fig. 1