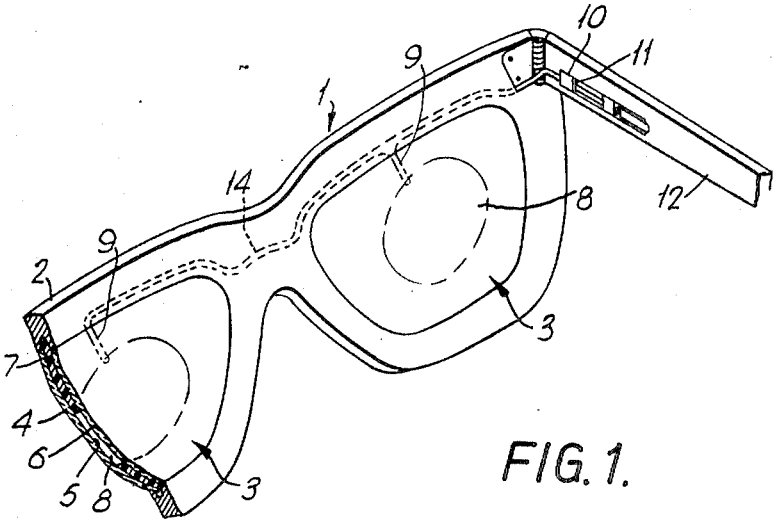


FIG. 1.

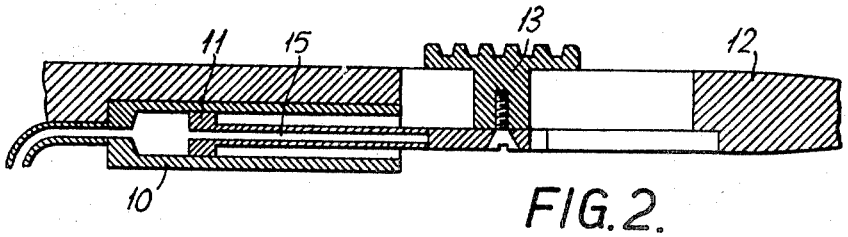


FIG. 2.