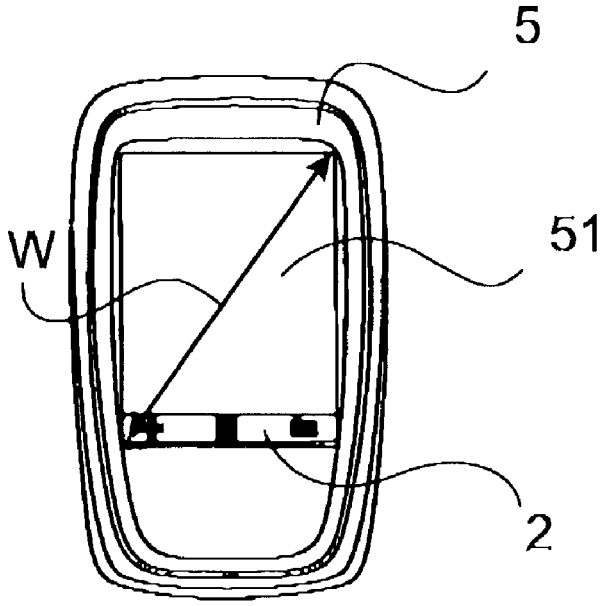

Fig. 13.

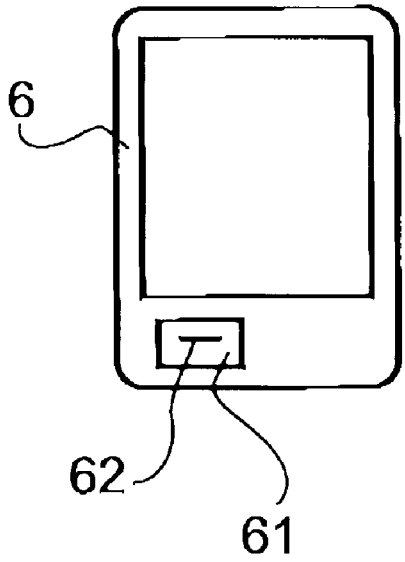

Fig. 14.