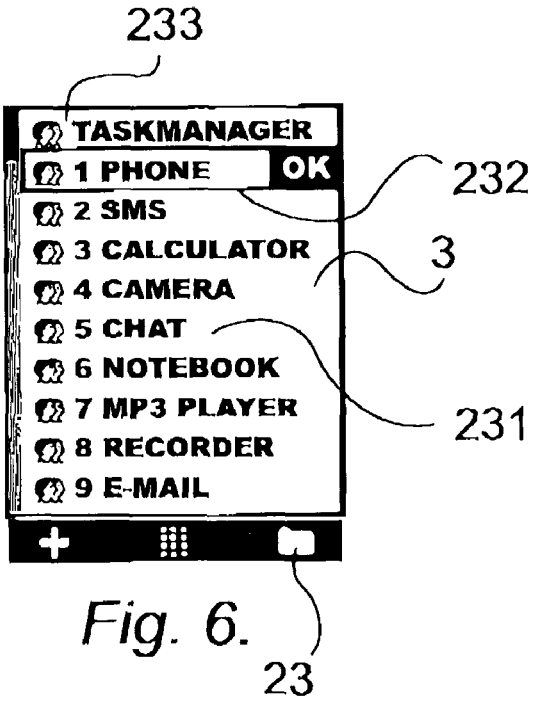

Fig. 6.

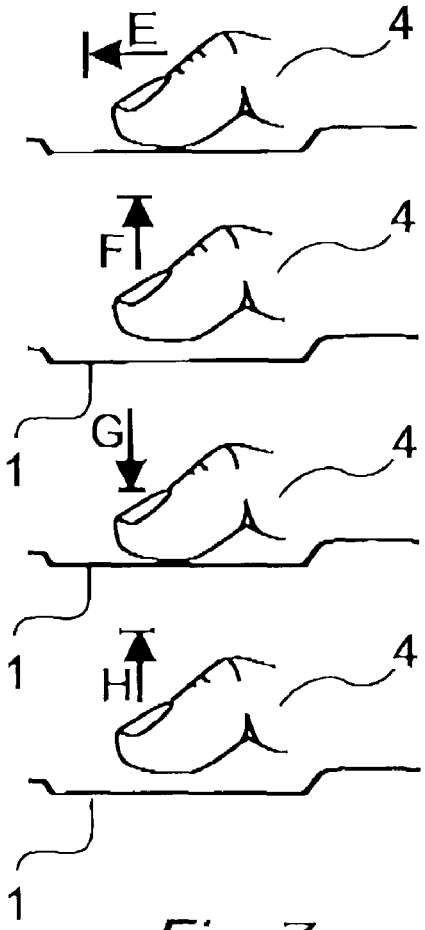

Fig. 7.

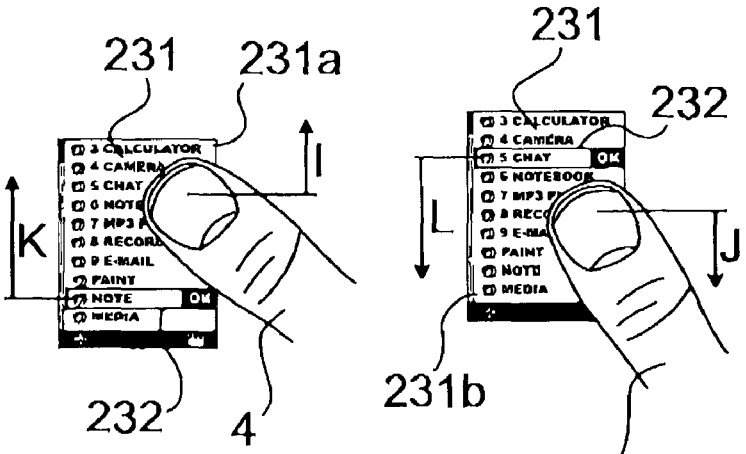

Fig. 8.