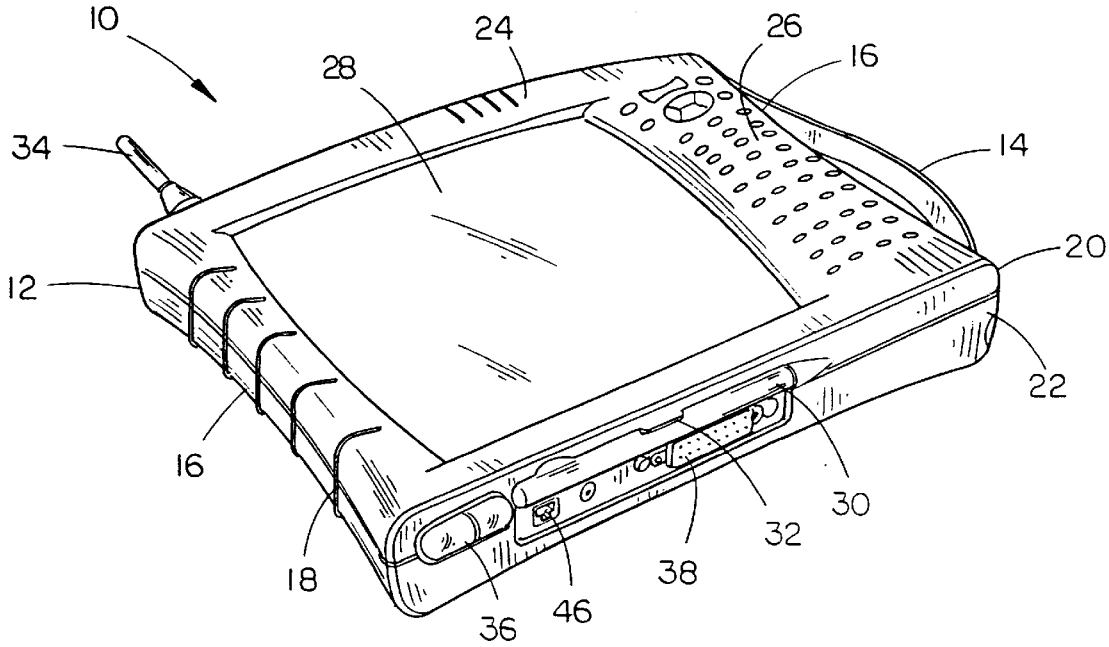
10
24
26
16
28
34
14
20
12
22
16
30
32
18
38
36
46

FIG. 1

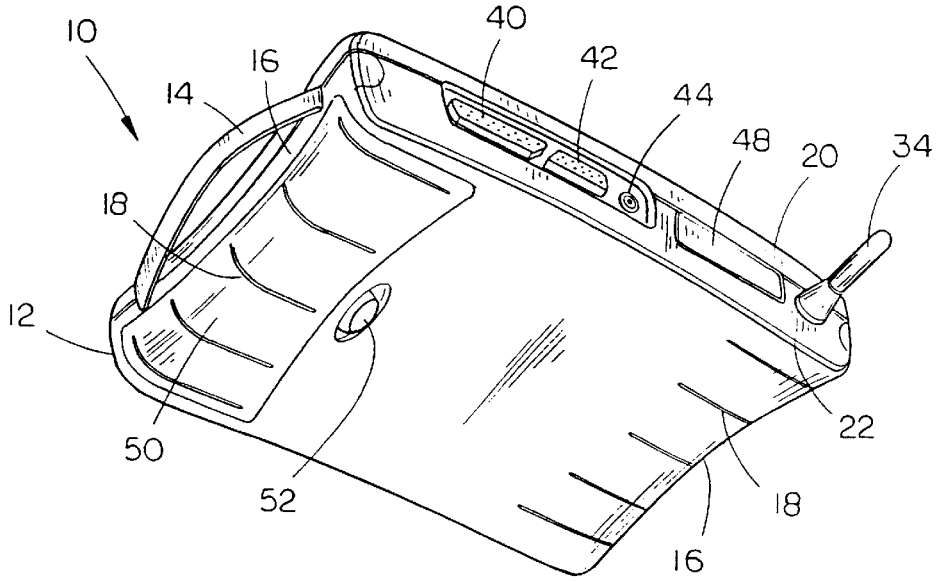
10
40
16
42
14
44
48
20
34
18
12
22
50
52
18
16

FIG. 2