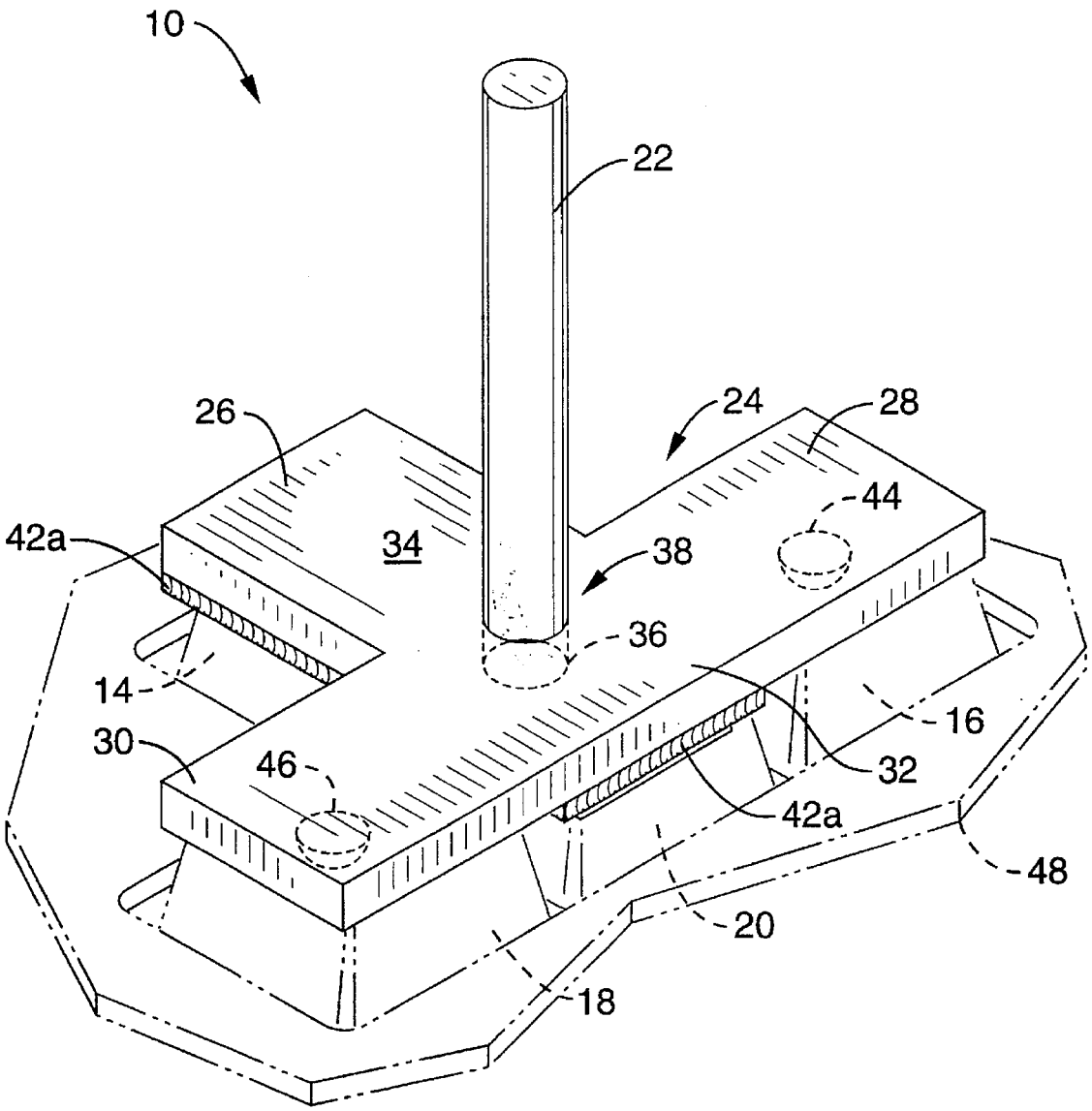

FIG. – 1