FIG. 20

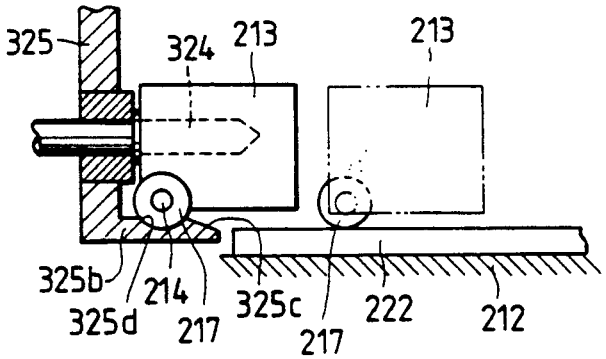
325
324
213
213
325b
325d
214
217
325c
217
222
212

FIG. 21

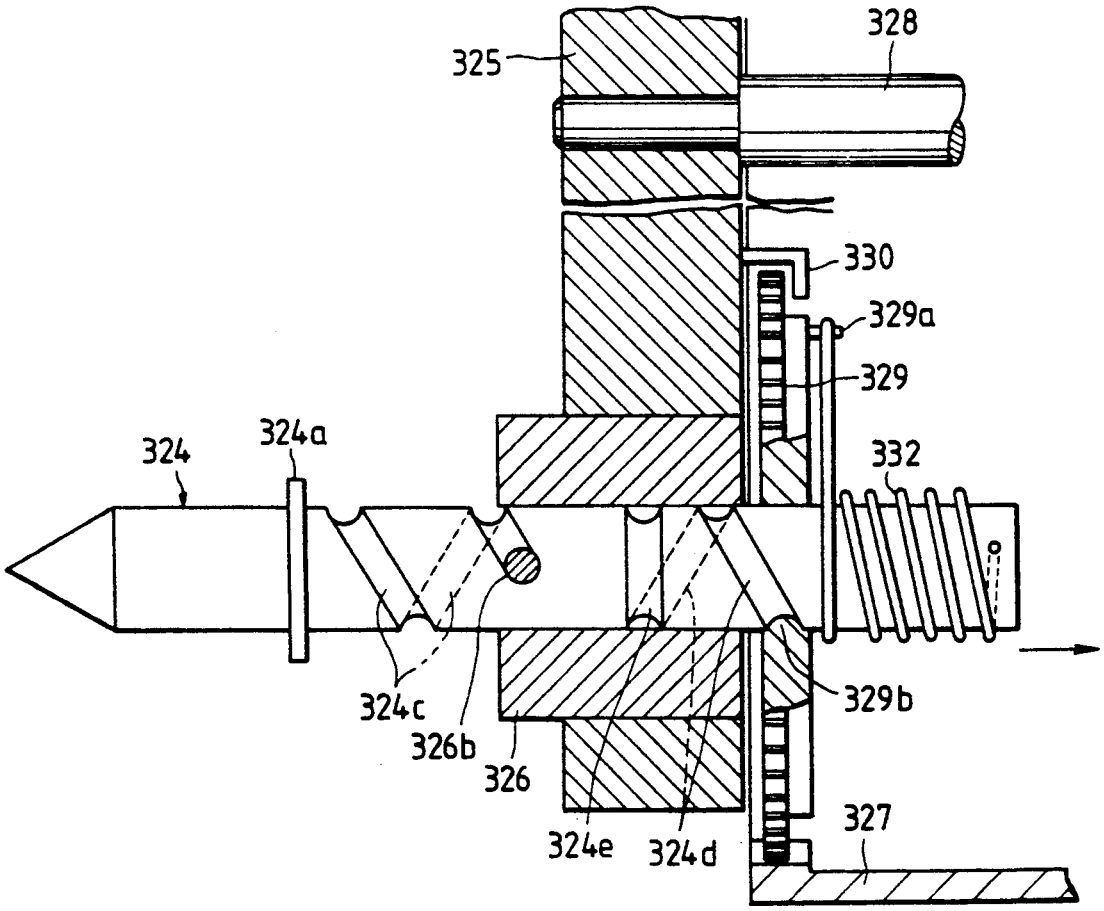
325
328
330
329a
329
332
324
324a
324c
326b
326
324e
324d
329b
327