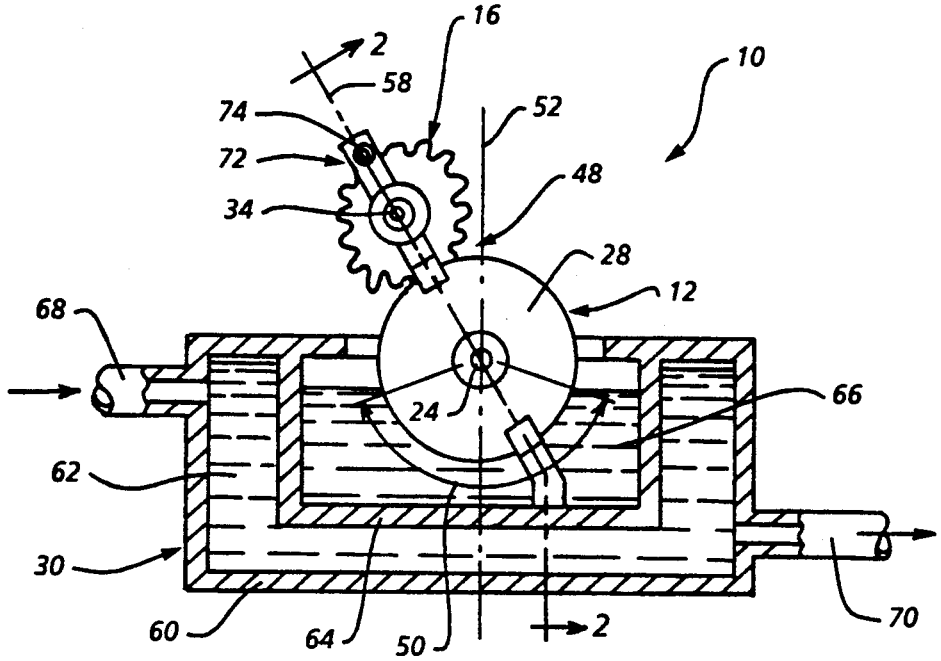
16
2
58
10
74
52
72
48
34
28
12
68
66
24
62
30
70
60
64
50
2

FIG. 1

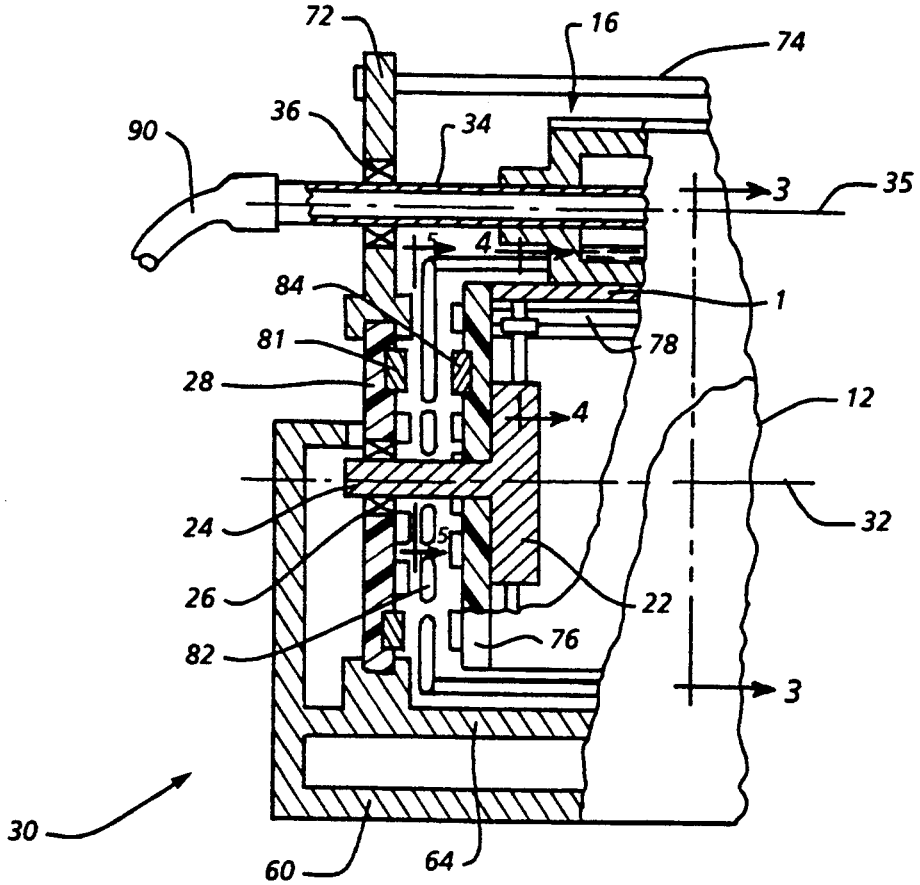
72
16
74
36
34
90
3
35
5
4
84
1
81
78
28
12
4
24
32
5
26
22
82
76
3
30
60
64

FIG. 2