FIG. 1.

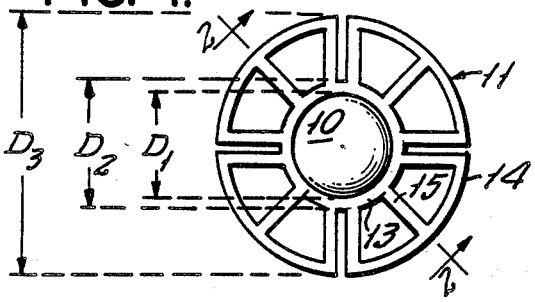

FIG. 10.

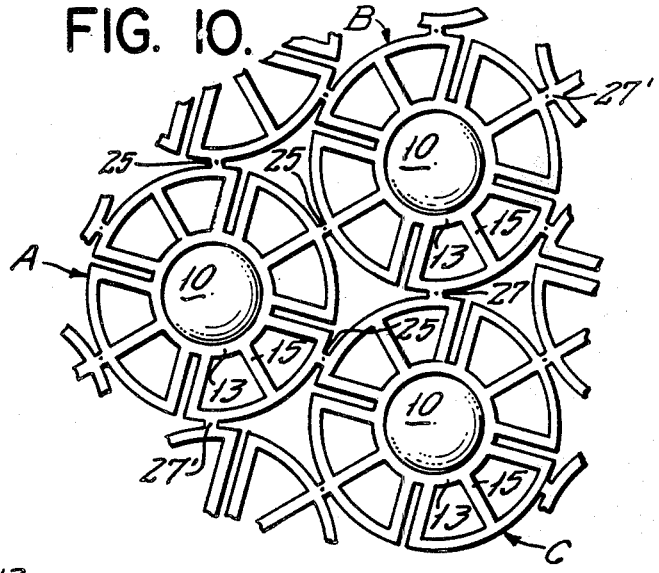

FIG. 2.

FIG. 3.

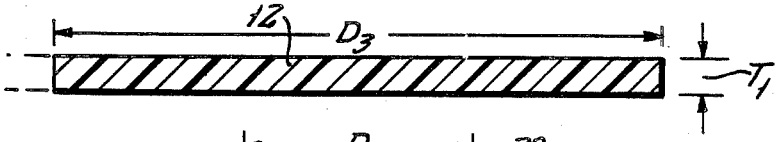

FIG. 4.

FIG. 4A.

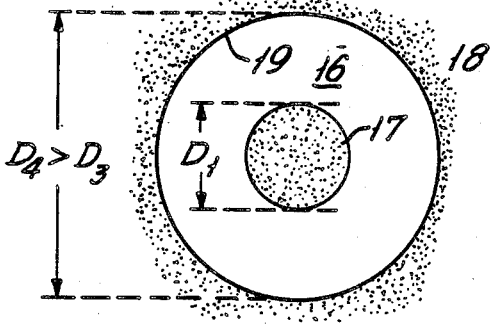

FIG. 4B.

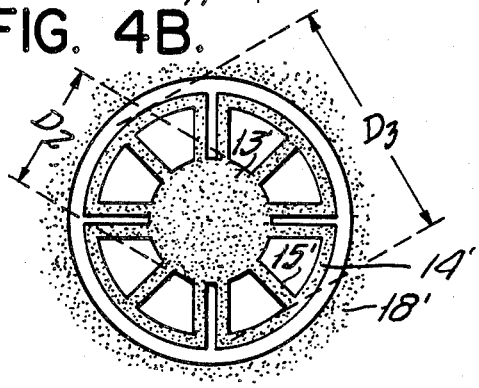

FIG. 5.

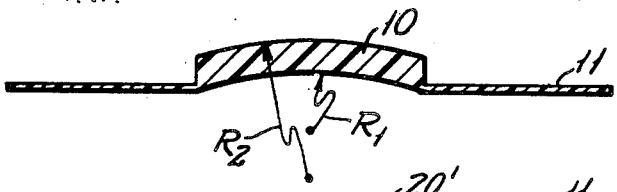

FIG. 6.

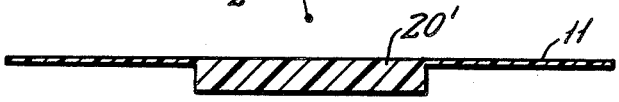

FIG. 7.

FIG. 8.

FIG. 9.