FIG. 1

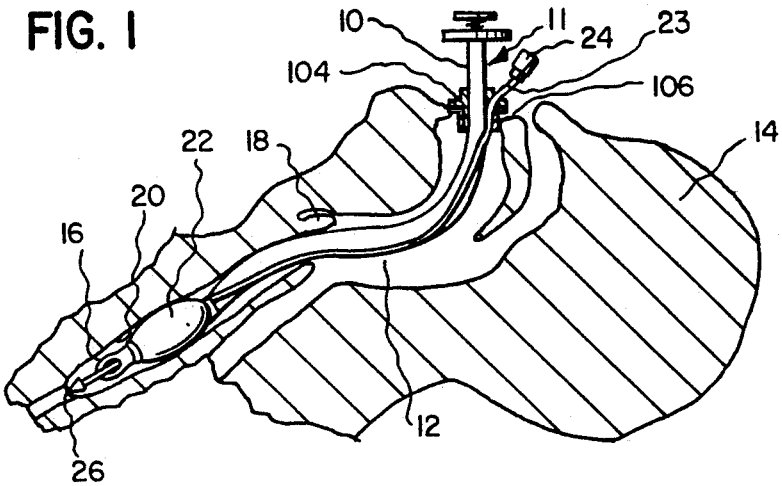

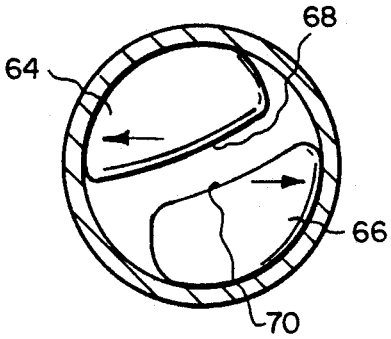

FIG. 4

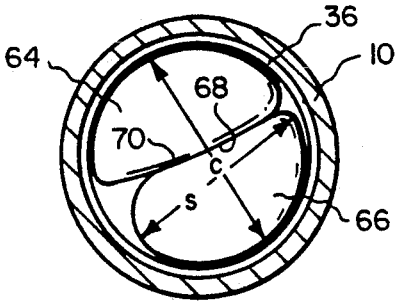

FIG. 5

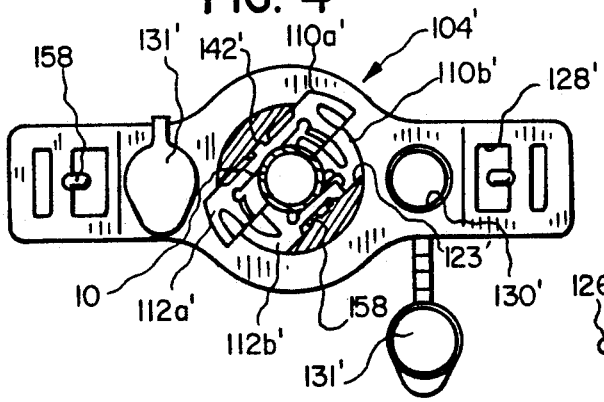

FIG. 14

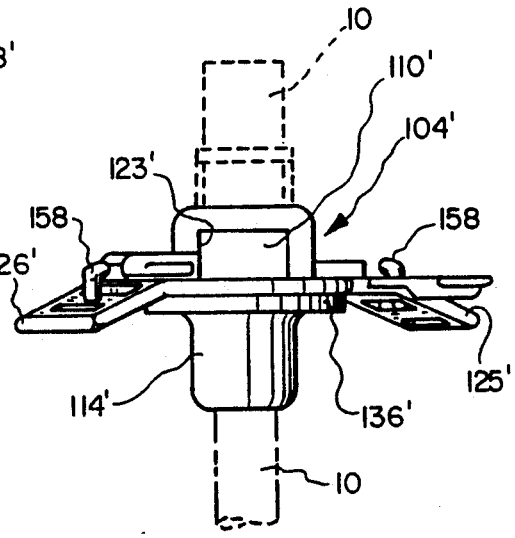

FIG. 15