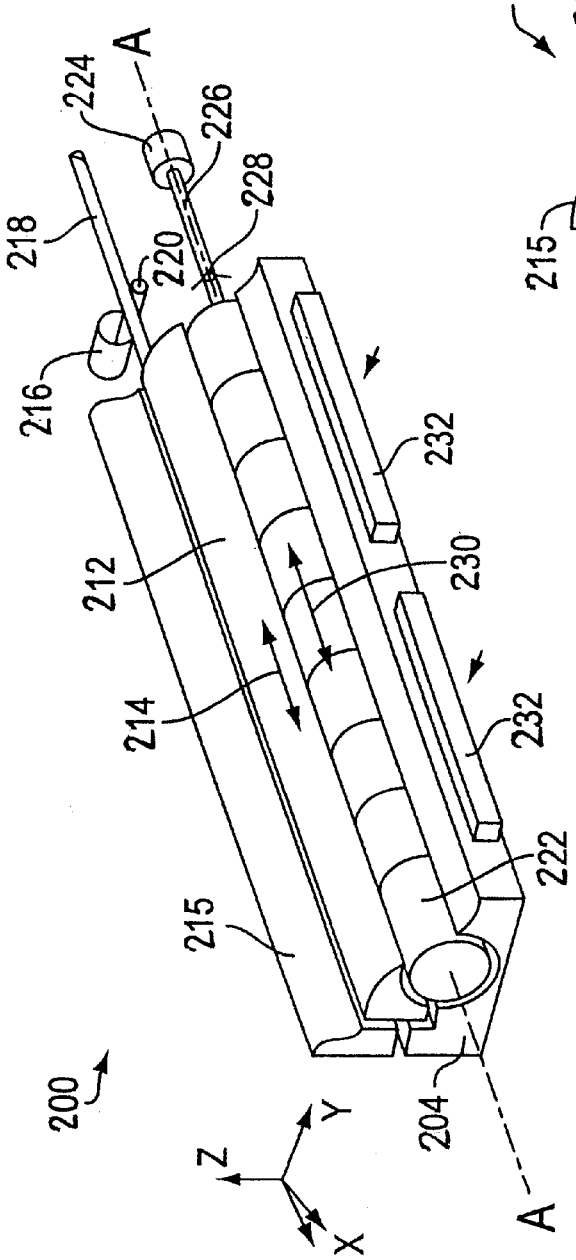
200
218
224
A
226
228
220
216
212
214
215
230
232
232
222
204
A
Z
Y
X

FIG. 6A

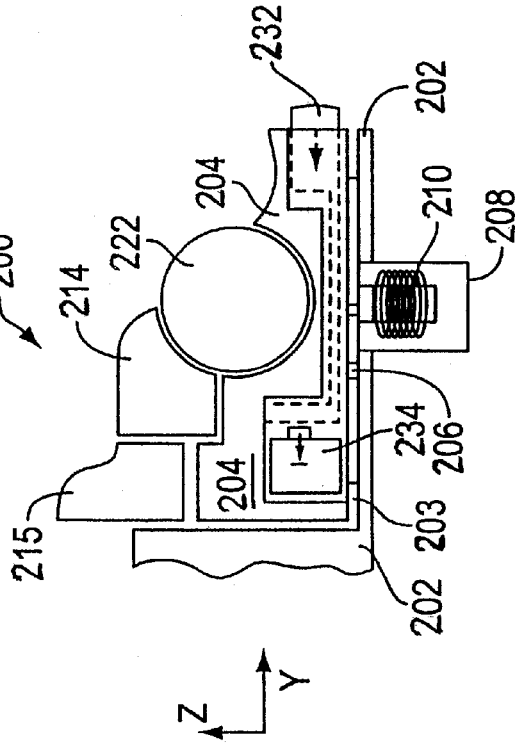
200
214
222
204
232
202
210
208
234
206
204
215
203
202
Z
Y

FIG. 6B